ASOSIY TO'PLAMNING ISHCHI CHIZMALARI RO'YXATI

T / r	NOMI	IZOH
1	Umumiy ma'lumotlar	
2	BTSH ning elektr hisob sxemasi	
3	SHY-1 va SHY-2 elektr shitlarini hisoblash sxemasi	
4	SHS-1, SHS-2 va SHAO elektr shitlarini hisoblash sxemasi	
5	Asosoy kirish-tarqatish ta'minot tarmoqlari bilan 1-qavat rejasi	
6	Elektr yoritish tarmoqlari bilan 1-qavat rejasi	
7	Elektr jixozlar tarmoqlari bilan 1-qavat rejasi	
8	Elektr yoritish tarmoqlari bilan 2-qavat rejasi	
9	Elektr jixozlar tarmoqlari bilan 2-qavat rejasi	
10	Quyosh panel o'rnatish sxemasi	

MA'LUMOTNOMA VA BIRIKTIRILGAN HUJJATLAR RO'YHATI

BELGILANISH	NOMI	IZOH
	1. Malumotnoma hujjatlari.	
PUE-2007РУз	Elektr o'rnatish qoidalari	
SHNQ 2.04.17-2019	Turar joy va jamoat binolarinig	
	elektr jihozlari	
SHNQ 2.01.05-2019	Tabiiy va sun'iy yoritish	
	2. Qo'shilgan hujjatlar.	
GOST 21.110-82	Uskunalar spetsifikatsiyasi	

Bu loyiha amaldagi O'zbekiston Respublikasi normalari va qoidalari, yo'riqnomalari va davlat standartlari asosida amalga oshirildi

Loyihaning bosh muhandisi: Qasimov.A

JAKHON ARCHITECTS

UMUMIY KO'RSATMALAR

Ushbu loyiha elektr jihozlari va elektr yoritilishini ta'minlaydi.

Dizayn uchun dastlabki ma'lumotlar loyihaning Arxitektura, Qurilish, Texnologik va Santexnika qismlari edi.

Loyihada umumiy ishchi, avariya va ta'mirlash yoritgichlari ko'zda tutilgan.

Umumiy ishchi yoritish LED yoritgichli yoritgichlar bilan ta'minlanadi. Yoritgichlar turini tanlash xonaning maqsadi va atrof -muhit xususiyatlariga muvofiq amalga oshiriladi. Xonaning yoritilishi "ShNQ 2.04.17-2019" va "ShNQ 2.01 05-2019" qurilish me'yorlari va qoidalariga muvofiq qabul qilingan.

Favqulodda yorug'lik yoritgichlari umumiy yoritish yoritgichlaridan alohida ajratiladi va favqulodda yoritish shitidan quvvatlanadi.

Binoning umumiy elektr yoritgichlari alohida elektr yoritish shitidan taminlanadi. Ushbu shit AVR orqali tomga o'rnatilgan quyosh panellari orqali elektr tokiga ham ulunadi.

Guruh tarqatish tarmog'i mis VVGng (ВВГ) simi bilan amalga oshiriladi va devorning suvoq qatlami ostida berkitilgan

Binoning elektr elektr qabul qiluvchilari texnologik va sanitariya-tesisat uskunalari hisoblanadi. Uskunalar tarmoqqa yerlashtirilgan kontaktli rozetkalar orqali ulanadi.Quvvat taqsimlash tarmoqlari gips ostidagi devor bo'ylab VVGng sim bilan va VVGng(ВВГ)-1kV orqali amalga oshiriladi. Kabellarni quvur liniyasi polga beton quyishdan oldin yotqiziladi.

Tarqatish shitlari sifatida SHRV (ЩРВ) markali shitlar qabul qilindi.

Binoning asosiy kirish-tarqatish qurilmasi sifatida SHR11-73701-54-U2 shkaf turi qabul qilindi. BTSH shkafi TP dan ulandi.

Eslatma:

Odatda o'tkazuvchan bo'lmagan barcha metall qismlar neytrallashtirilishi kerak, buning uchun 380/220 V tarmoqli nol o'tkazgich ishlatiladi.

BTSH shkaf uchun

Umumiy o'rnatilgan quvvat - Pu=79.6 кVt

Umumiy xisoblangan quvvat - Ph=63.68 кVt

Umumiy xisoblangan tok - Ih=106.13 A

				-EY			2026
Lavozim	Familiya	Imzo	Sana	Paxtaobod tumani Yuqori MFY hududida Paxtaobod tuman prokuratura bino-inshootlarini rekonstruksiya qilish			
LBMu	Qasimov.A			36x15m o'lchamli Ma`muriy binosi.	Bosqich	List	Listlar
LBA					RP	1	10
Bajardi	Yuldashev S.			Umumiy ma'lumotlar	Jakhon Architects		

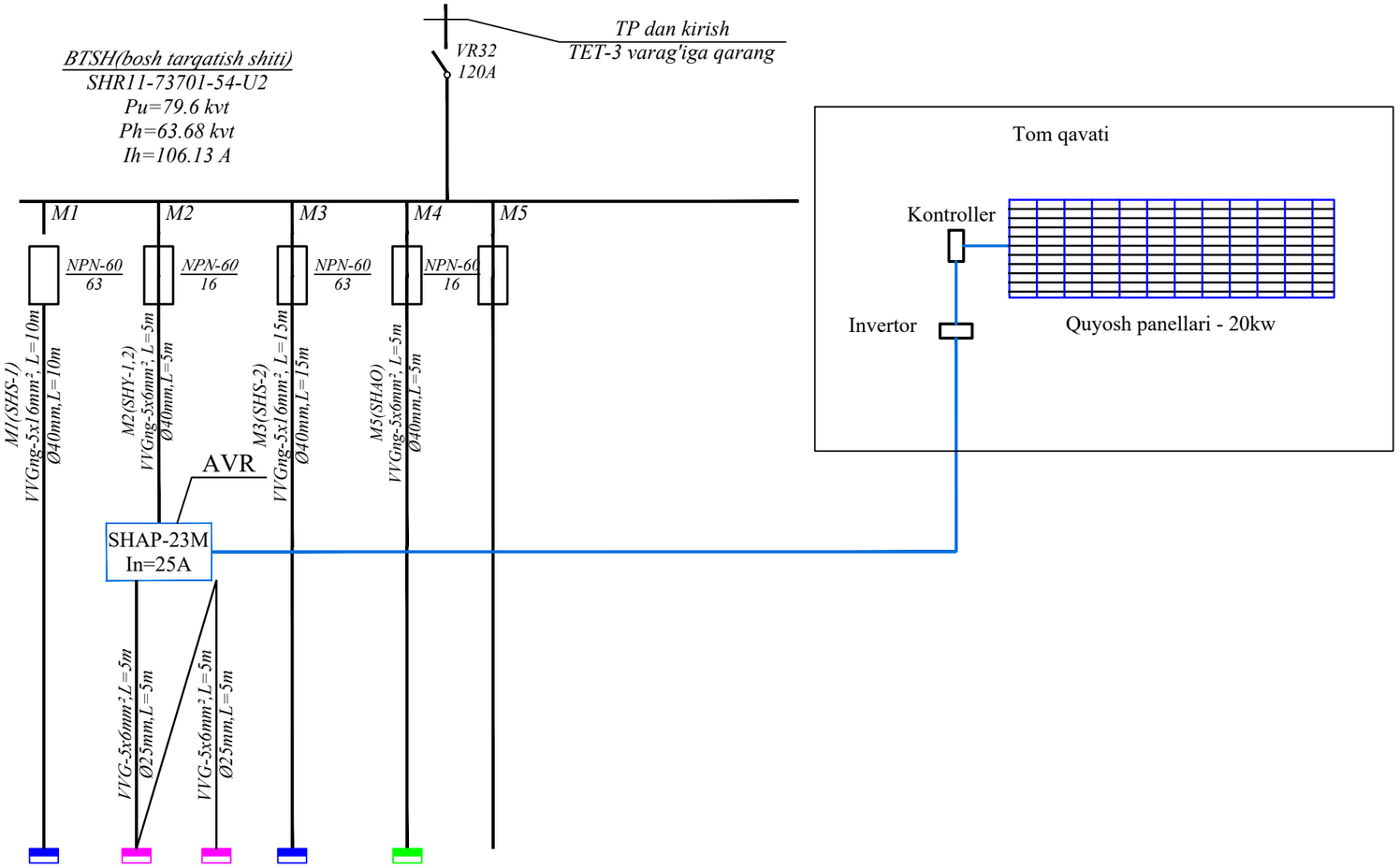

Tarmoq ma'lumotlari								
Elektr taqsimlash punkti	Kirish qurilmalari nominal oqimi, A Uzish oqimi, A							
	Belgilanish turi, kuchlanishi O'rnat-n quvvat,kvt A Hisobiy oqimi, A							
Liniyaning chiqish qurilmalari	Tip, Inom,A Avtomat uzgich yoki eriydigan qo'yish , A							
O'tkazgichlarning marka va yuzasi	Tarmoq bo'limining belgilanishi. Uzinlik, m / Trubalarning stnadart bo'yicha rejalarda belgilanishi. Uznlik,m							
Ishga tushirish qurilmalari	Avtomat uzgich Tip, Inom,A Issiqlik releni sozlash, A							
O'tkazgichlarning marka va yuzasi	Tarmoq bo'limining belgilanishi. Uzinlik, m / Trubalarning stnadart bo'yicha rejalarda belgilanishi. Uznlik,m							
Elektr qabul qilgichlar	Shartli belgilanishi							
	Rejadagi nomi		SHS-1	SHY-1	SHY-2	SHS-2	SHAO		
	Po'r,kvt		39.4	1.59	1.86	36.75	0.42		
	Ph,kvt		31.52	1.59	1.86	29.4	0.42		
	Tok, A	Inom	52.53	2.65	3.1	49.0	0.7		
		I pusk.							
	Rejadagi elektr iste'molchilarning joyi va nomi		Elektr jihozlar shiti	Elektr yoritish shiti	Elektr yoritish shiti	Elektr jihozlar shiti	Elektr jihozlar shiti	Zahira	

				-EY			2026
Lavozim	Familiya	Imzo	Sana	Paxtaobod tumani Yuqori MFY hududida Paxtaobod tuman prokuratura bino-inshootlarini rekonstruksiya qilish			
LBMu	Qasimov.A			36x15m o'lchamli Ma`muriy binosi.	Bosqich	List	Listlar
LBA					RP	2	12
Bajardi	Yuldashev S.			BTSH ning elektr hisob sxemasi	Jakhon Architects		

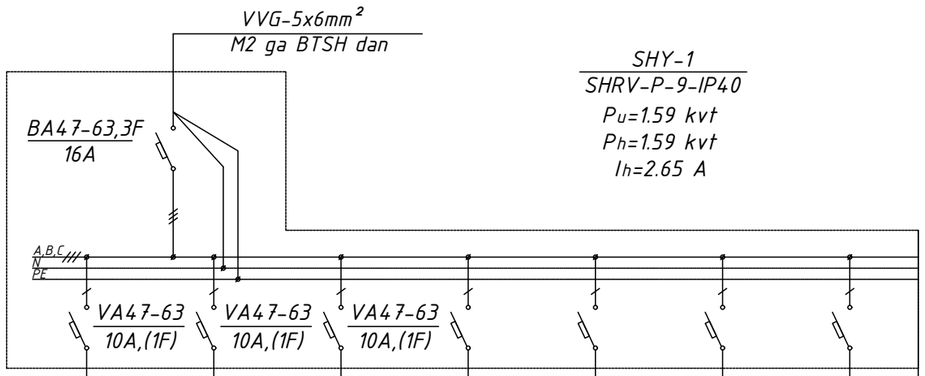

Tarmoq ma'lumotlari									
Elektr taqsimlash punkti (shkaf)	Kirish apparati	Nominal oqim, A							
		Uziluvchi oqim,A							
	Himoya qilish qurilma	Nominal oqim, A							
		Uziluvchi oqim,A							
Guruh raqamlari				Gr1(SHY-3)	Gr2(SHY-3	Gr3(SHY-3)	Gr4(SHY-3)		
O'tkazuvchilar markasi va kesimi (mm) O'rnatish usuli				VVG-2x1.5mm², ϕ20	VVG-2x1.5mm², ϕ20	VVG-2x1.5mm², ϕ20			
Tarmoq qismi uzunligi, m									
Elektr qabul qilgichlar	Elektr qabul qiluvchilarning belgilari								
	Rejadagi raqam			Gr1	Gr2	Gr3	Gr4	Gr5	Gr6
	Tip								
	Nominal quvvat, kVt			0.3	0.68	0.61			
	Oqim , A			1.36	3.10	2.78			
Texnologik rejaga muvofiq elektr iste'molchilarining nomi				Elektr yoritgichlar	Elektr yoritgichlar	Elektr yoritgichlar	Zahira	Zahira	Zahira
O'rnatilgan joyi				Bojxona nazorat binosi					

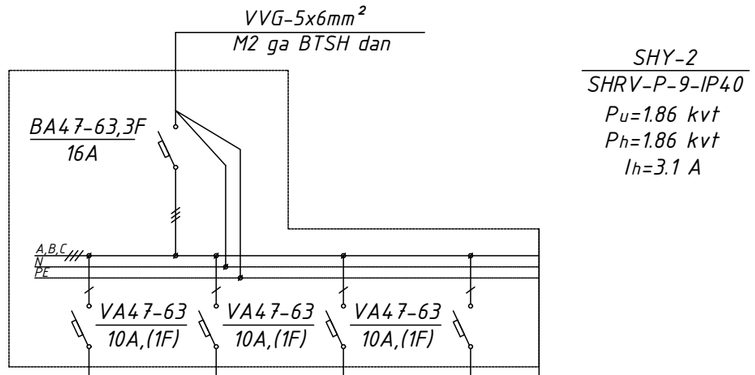

Tarmoq ma'lumotlari							
Elektr taqsimlash punkti (shkaf)	Kirish apparati	Nominal oqim, A					
		Uziluvchi oqim,A					
	Himoya qilish qurilma	Nominal oqim, A					
		Uziluvchi oqim,A					
Guruh raqamlari				Gr1(SHY-2)	Gr2(SHY-2)	Gr3(SHY-2)	
O'tkazuvchilar markasi va kesimi (mm) O'rnatish usuli				VVG-2x1.5mm², ϕ20	VVG-2x1.5mm², ϕ20	VVG-2x1.5mm², ϕ20	
Tarmoq qismi uzunligi, m							
Elektr qabul qilgichlar	Elektr qabul qiluvchilarning belgilari						
	Rejadagi raqam			Gr1	Gr2	Gr3	Gr4
	Tip						
	Nominal quvvat, kVt			0.42	0.58	0.86	
	Oqim , A			1.88	2.62	3.92	
Texnologik rejaga muvofiq elektr iste'molchilarining nomi				Elektr yoritgichlar	Elektr yoritgichlar	Elektr yoritgichlar	Zahira
O'rnatilgan joyi				Bojxona nazorat binosi			

				-EY		2026
Lavozim	Familiya	Imzo	Sana	Paxtaobod tumani Yuqori MFY hududida Paxtaobod tuman prokuratura bino-inshootlarini rekonstruksiya qilish		
LBMu	Qasimov.A			36x15m o'lchamli Ma`muriy binosi.	Bosqich	List	Listlar
LBA					RP	3	10
Bajardi	Yuldashev S.			SHY-1 va SHY-2 elektr shitlarini hisoblash sxemasi	Jakhon Architects		

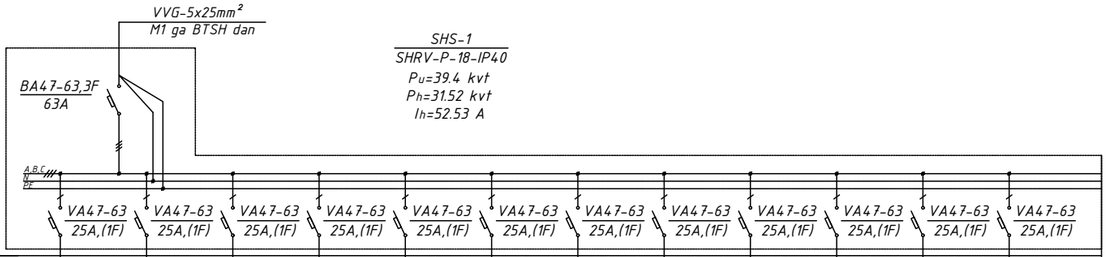

Tarmoq ma'lumotlari													
Elektr taqsimlash punkti (shkaf)	Kirish apparati	Nominal oqim, A	63A										
		Uziluvchi oqim,A											
	Himoya qilish qurilma	Nominal oqim, A	25A	25A	25A	25A	25A	25A	25A	25A	25A	25A	25A
		Uziluvchi oqim,A	1F	1F	1F	1F	1F	1F	1F	1F	1F	1F	1F
Guruh raqamlari			Gr1(SH-1)	Gr2(SH-1)	Gr3(SH-1)	Gr4(SH-1)	Gr5(SH-1)	Gr6(SH-1)	Gr7(SH-1)	Gr8(SH-1)	Gr9(SH-1)	Gr10(SH-1)	Gr11(SH-1)	Gr12(SH-1)
O'tkazuvchilar markasi va kesimi (mm) O'rnatish usuli			VVGng-3x2.5mm², φ20	VVGng-3x2.5mm², φ20	VVGng-3x2.5mm², φ20	VVGng-3x2.5mm², φ20	VVG-3x2.5mm², φ20	VVG-3x2.5mm², φ20	VVG-3x2.5mm², φ20	VVG-3x2.5mm², φ20	VVG-3x2.5mm², φ20	VVG-3x2.5mm², φ20	VVG-3x2.5mm², φ20	VVG-3x2.5mm², φ20
Tarmoq qismi uzunligi, m														
Elektr qabul qilgichlar	Elektr qabul qiluvchilarning belgilari													
	Rejadagi raqam		Gr1	Gr2	Gr3	Gr4	Gr5	Gr6	Gr7	Gr8	Gr9	Gr10	Gr11	Gr12
	Tip													
	Nominal quvvat, kVt		2.02	3.74	3.74	3.74	3.82	1.5	3.3	4.2	4.2	3.3	1.5	4.34
	Oqim , A		9.18	17.0	17.0	17.0	17.36	6.81	15.0	19.09	19.09	15.0	6.81	19.72
Texnologik rejaga muvofiq elektr iste'molchilarining nomi			Elektr jixoz va rozetkalar	Elektr jixoz va rozetkalar	Elektr jixoz va rozetkalar	Elektr jixoz va rozetkalar	Elektr jixoz va rozetkalar	Elektr suv isitgich	Elektr jixoz va rozetkalar	Elektr jixoz va rozetkalar	Elektr jixoz va rozetkalar	Elektr jixoz va rozetkalar	Elektr suv isitgich	Elektr jixoz va rozetkalar
O'rnatilgan joyi			Bojxona nazorat binosi											

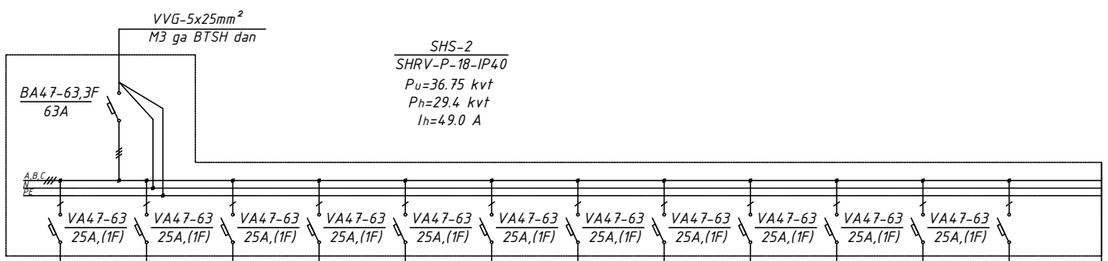

Tarmoq ma'lumotlari													
Elektr taqsimlash punkti (shkaf)	Kirish apparati	Nominal oqim, A	63A										
		Uziluvchi oqim,A											
	Himoya qilish qurilma	Nominal oqim, A	25A	25A	25A	25A	25A	25A	25A	25A	25A	25A	25A
		Uziluvchi oqim,A	1F	1F	1F	1F	1F	1F	1F	1F	1F	1F	1F
Guruh raqamlari			Gr1(SH-1)	Gr2(SH-1)	Gr3(SH-1)	Gr4(SH-1)	Gr5(SH-1)	Gr6(SH-1)	Gr7(SH-1)	Gr8(SH-1)	Gr9(SH-1)	Gr10(SH-1)	Gr11(SH-1)	
O'tkazuvchilar markasi va kesimi (mm) O'rnatish usuli			VVGng-3x2.5mm², φ20	VVGng-3x2.5mm², φ20	VVGng-3x2.5mm², φ20	VVGng-3x2.5mm², φ20	VVG-3x2.5mm², φ20	VVG-3x2.5mm², φ20	VVG-3x2.5mm², φ20	VVG-3x2.5mm², φ20	VVG-3x2.5mm², φ20	VVG-3x2.5mm², φ20	VVG-3x2.5mm², φ20	
Tarmoq qismi uzunligi, m														
Elektr qabul qilgichlar	Elektr qabul qiluvchilarning belgilari													
	Rejadagi raqam		Gr1	Gr2	Gr3	Gr4	Gr5	Gr6	Gr7	Gr8	Gr9	Gr10	Gr11	Gr12
	Tip													
	Nominal quvvat, kVt		3.74	2.85	1.5	4.72	1.5	3.74	3.74	3.74	3.74	3.74	3.74	
	Oqim , A		17.0	12.95	6.81	21.45	6.81	17.0	17.0	17.0	17.0	17.0	17.0	
Texnologik rejaga muvofiq elektr iste'molchilarining nomi			Elektr jixoz va rozetkalar	Elektr jixoz va rozetkalar	Elektr suv isitgich	Elektr jixoz va rozetkalar	Elektr suv isitgich	Elektr jixoz va rozetkalar	Elektr jixoz va rozetkalar	Elektr jixoz va rozetkalar	Elektr jixoz va rozetkalar	Elektr jixoz va rozetkalar	Elektr jixoz va rozetkalar	
O'rnatilgan joyi			Bojxona nazorat binosi											

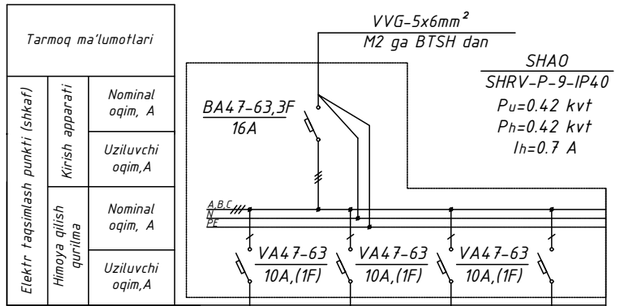

Tarmoq ma'lumotlari						
Elektr taqsimlash punkti (shkaf)	Kirish apparati	Nominal oqim, A	16A			
		Uziluvchi oqim,A				
	Himoya qilish qurilma	Nominal oqim, A	10A	10A	10A	
		Uziluvchi oqim,A	1F	1F	1F	
Guruh raqamlari			Gr1(SHY-2)	Gr2(SHY-2)	Gr3(SHY-2)	
O'tkazuvchilar markasi va kesimi (mm) O'rnatish usuli			VVG-2x1.5mm², φ20	VVG-2x1.5mm², φ20		
Tarmoq qismi uzunligi, m						
Elektr qabul qilgichlar	Elektr qabul qiluvchilarning belgilari					
	Rejadagi raqam		GrA1	GrA2	GrA3	Gr4
	Tip					
	Nominal quvvat, kVt		0.24	0.18		
	Oqim , A		1.09	0.81		
Texnologik rejaga muvofiq elektr iste'molchilarining nomi			Elektr yoritgichlar	Elektr yoritgichlar	Zahira	Zahira
O'rnatilgan joyi						

				-EY		2026
Lavozim	Familiya	Imzo	Sana	Paxtaobod tumani Yuqori MFY hududida Paxtaobod tuman prokuratura bino-inshootlarini rekonstruksiya qilish		
LBMu	Qasimov.A			36x15m o'lchamli Ma`muriy binosi.	Bosqich: RP	List: 4 / Listlar: 10
LBA						
Bajardi	Yuldashev S.			SHS-1, SHS-2 va SHAO elektr shitlarini hisoblash sxemasi	Jakhon Architects	

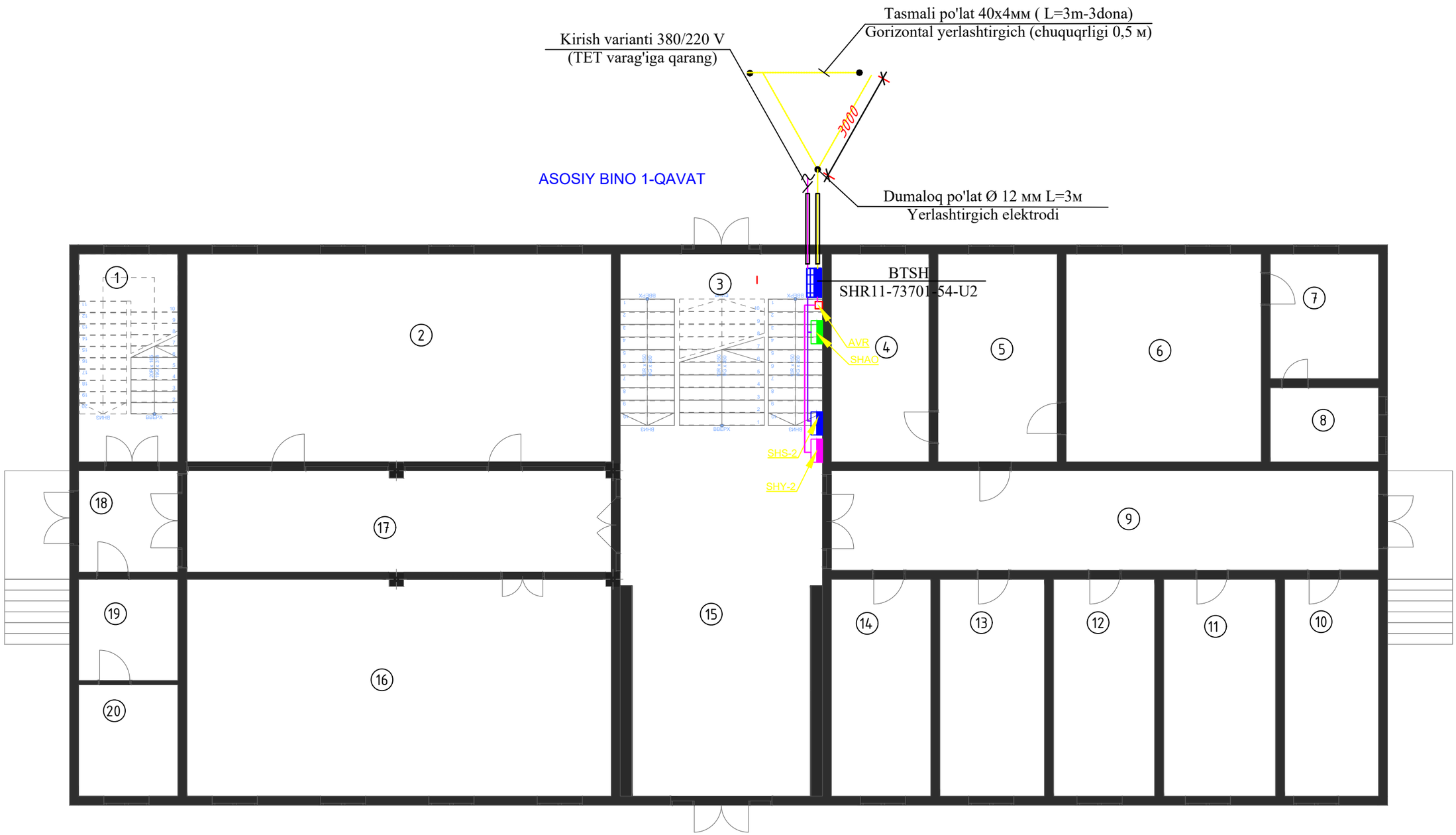

				-EY			2026
Lavozim	Familiya	Imzo	Sana	Paxtaobod tumani Yuqori MFY hududida Paxtaobod tuman prokuratura bino-inshootlarini rekonstruksiya qilish			
LBMu	Qasimov.A			36x15m o'lchamli Ma`muriy binosi.	Bosqich	List	Listlar
LBA					RP	5	10
Bajardi	Yuldashev S.			Asosoy kirish-tarqatish ta'minot tarmoqlari bilan 1-qavat rejasi	Jakhon Architects		

ASOSIY BINO 1-QAVAT

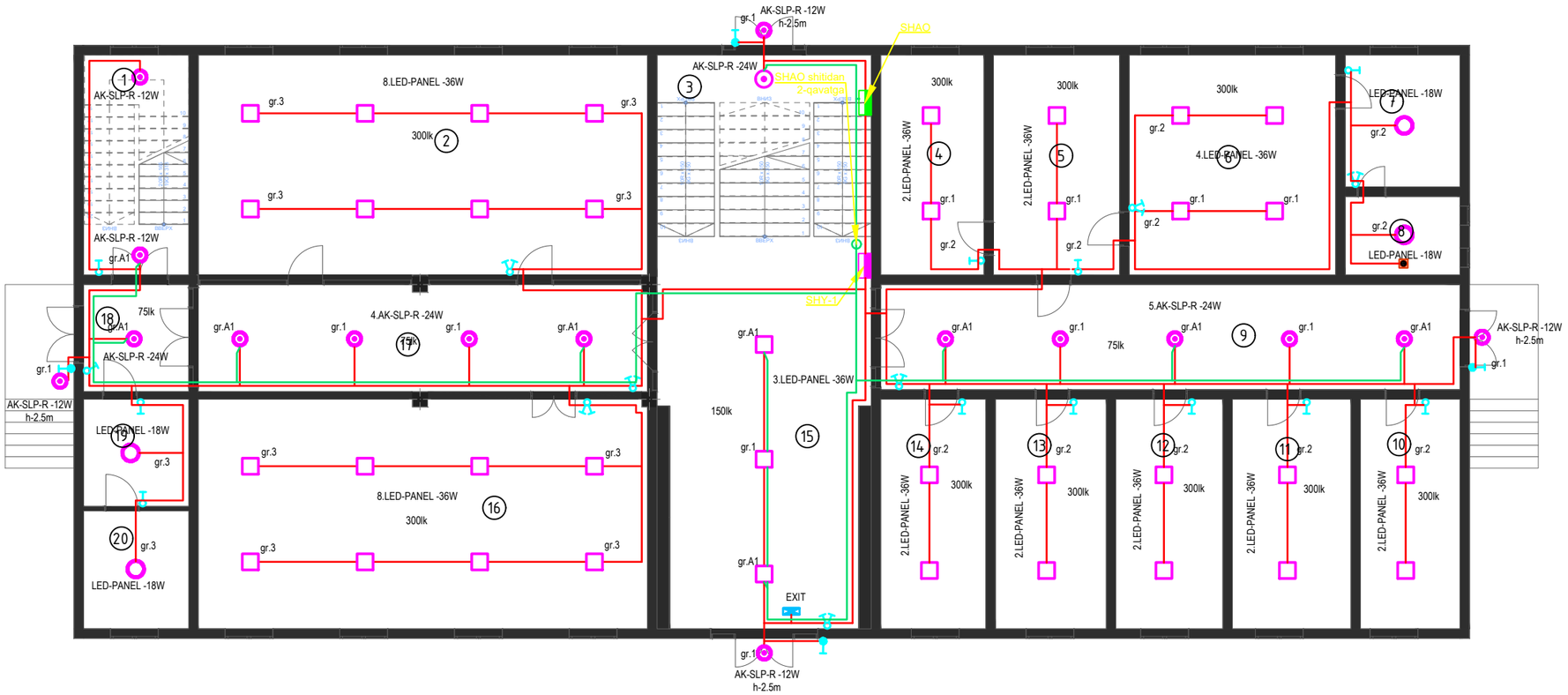

Xonalar qaydnomasi

Tartib raqami	Nomlanishi	Maydoni m²
1	Zinapoya	15.81
2	Qurilish shtabi	68.21
3	Zinapoya	26.58
4	Rahbar o`rinbosari xonasi	15.52
5	Qabulxona	18.97
6	Rahbar xonasi	31.05
7	Dam olish xonasi	10.35
8	Xojatxona va dush	6.15
9	Yo`lak	41.66
10	Xona	17.40
11	Xona	16.80
12	Xona	16.80
13	Xona	17.40
14	Xona	16.50
15	Dam olish joyi (Rekratsiya)	57.42
16	Majlislar zali	69.52
17	Yo`lak	33.57
18	Tambur	7.70
19	Xona	7.70
20	Server xonasi	8.47
	Jami:	503.58

ESLATMA

-SHY-1 va SHY-2 yoritish shiti BTSH bosh tarqatish shkafi orqali TPdan keluvchi tarmoqqa ulanadi
-Kalitlar poldan h=0.9m balandlikda o'rnatiladi (jixozlarni o'rnatilishiga ko'ra ulanish uchun qulay balandlikka o'rnatiladi)
-Yoritgichlar VVGng-2x1.5/3x1.5 mm² o'tkazgich orqali tarmoqqa ulanadi

SHARTLI BELGILAR

- Yumaloqli LED yoritgichi "Akril led panel-18w"
- Kvadratli LED yoritgichi "Akril led panel-24w/36w"
- LED yoritgichi "AK-LNS-30w"
- Ko'rsatuvchi yoritgichi "chiqish"
- Yashirin o'rnatiluvchi bittali kalit (выключатель)
- Yashirin o'rnatiluvchi ikkitali kalit (выключатель)

				-EY		2026
Lavozim	Familiya	Imzo	Sana	Paxtaobod tumani Yuqori MFY hududida Paxtaobod tuman prokuratura bino-inshootlarini rekonstruksiya qilish		
LBMu	Qasimov.A			36x15m o'lchamli Ma`muriy binosi.	Bosqich: RP	List: 6 / Listlar: 10
LBA						
Bajardi	Yuldashev S.			Elektr yoritish tarmoqlari bilan 1-qavat rejasi	Jakhon Architects	

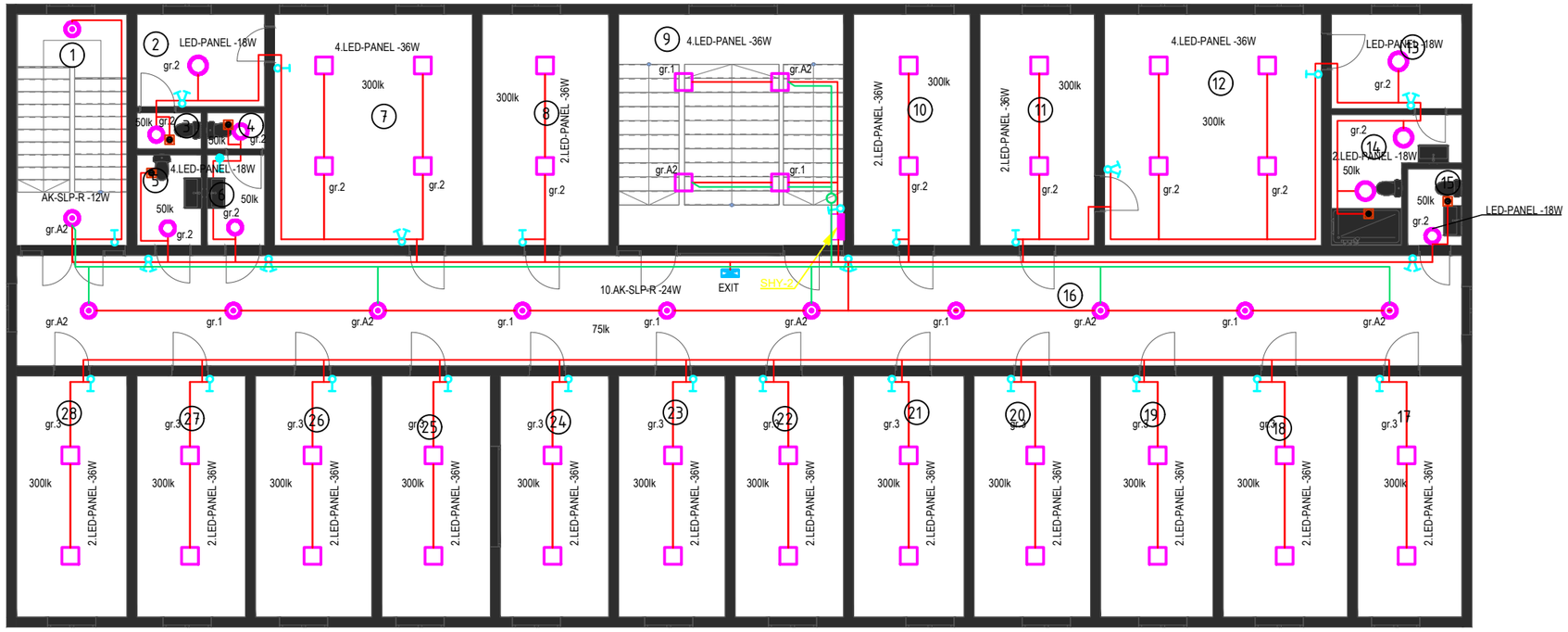

Xonalar qaydnomasi

Tartib raqami	Nomlanishi	Maydoni m²
1	Zinapoya	16.16
2	Dam olish xonasi	7.31
3	Xojatxona	1.44
4	Ayollar xojatxonasi	1.29
5	Erkaklar xojatxonasi	3.60
6	Tambur	3.22
7	Rahbar o`rinbosari xonasi	28.29
8	Xona	18.11
9	Zinapoya	32.20
10	Xona	16.67
11	Qabulxona	16.39
12	Rahbar xonasi	31.05
13	Dam olish xonasi	7.64
14	Xojatxona va dush	7.49
15	Xojatxona	2.57
16	Yo`lak	99.00
17	Xona	15.60
18	Xona	18.60
19	Xona	16.80
20	Xona	17.40
21	Xona	16.50
22	Xona	16.20
23	Xona	15.90
24	Kuzatuv xonasi	16.20
25	Tekshiruv xonasi	16.20
26	Xona	17.40
27	Xona	16.20
28	Xona	16.50
	Jami:	491.93

SHARTLI BELGILAR

- Yumaloqli LED yoritgichi "Akril led panel-18w"
- Kvadratli LED yoritgichi "Akril led panel-24w/36w"
- LED yoritgichi "AK-LNS-30w"
- Ko'rsatuvchi yoritgichi "chiqish"
- Yashirin o'rnatiluvchi bittali kalit (выключатель)
- Yashirin o'rnatiluvchi ikkitali kalit (выключатель)

ESLATMA

-SHY-1 va SHY-2 yoritish shiti BTSH bosh tarqatish shkafi orqali TPdan keluvchi tarmoqqa ulanadi
-Kalitlar poldan h=0.9m balandlikda o'rnatiladi (jixozlarni o'rnatilishiga ko'ra ulanish uchun qulay balandlikka o'rnatiladi)
-Yoritgichlar VVGng-2x1.5/3x1.5 mm² o'tkazgich orqali tarmoqqa ulanadi

				-EY		2026
Lavozim	Familiya	Imzo	Sana	Paxtaobod tumani Yuqori MFY hududida Paxtaobod tuman prokuratura bino-inshootlarini rekonstruksiya qilish		
LBMu	Qasimov.A			36x15m o'lchamli Ma`muriy binosi.	Bosqich: RP	List: 7 / Listlar: 10
LBA						
Bajardi	Yuldashev S.			Elektr yoritish tarmoqlari bilan 2-qavat rejasi	Jakhon Architects	

ASOSIY BINO 1-QAVAT

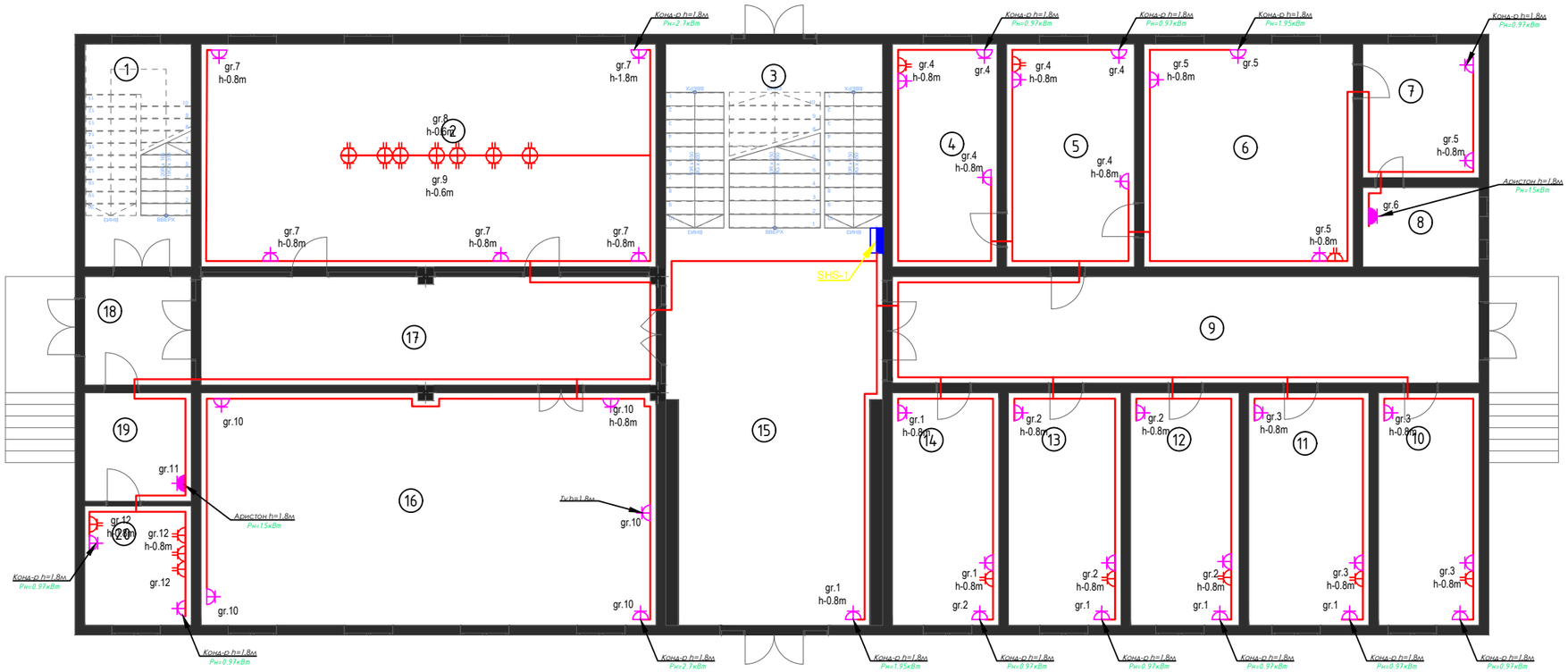

Xonalar qaydnomasi

Tartib raqami	Nomlanishi	Maydoni m^2
1	Zinapoya	16.16
2	Dam olish xonasi	7.31
3	Xojatxona	1.44
4	Ayollar xojatxonasi	1.29
5	Erkaklar xojatxonasi	3.60
6	Tambur	3.22
7	Rahbar o`rinbosari xonasi	28.29
8	Xona	18.11
9	Zinapoya	32.20
10	Xona	16.67
11	Qabulxona	16.39
12	Rahbar xonasi	31.05
13	Dam olish xonasi	7.64
14	Xojatxona va dush	7.49
15	Xojatxona	2.57
16	Yo`lak	99.00
17	Xona	15.60
18	Xona	18.60
19	Xona	16.80
20	Xona	17.40
21	Xona	16.50
22	Xona	16.20
23	Xona	15.90
24	Kuzatuv xonasi	16.20
25	Tekshiruv xonasi	16.20
26	Xona	17.40
27	Xona	16.20
28	Xona	16.50
	Jami:	491.93

Shartli belgilar

- Ichki yerlashtirilgan bittali rozetka
- Ichki yerlashtirilgan ikkitali rozetka
- Ichki yerlashtirilgan germetik rozetka

				-EY		2026
Lavozim	Familiya	Imzo	Sana	Paxtaobod tumani Yuqori MFY hududida Paxtaobod tuman prokuratura bino-inshootlarini rekonstruksiya qilish		
LBMu	Qasimov.A			36x15m o'lchamli Ma`muriy binosi.	Bosqich: RP	List: 7 / Listlar: 10
LBA						
Bajardi	Yuldashev S.			Elektr jixozlar tarmoqlari bilan 1-qavat rejasi	Jakhon Architects	

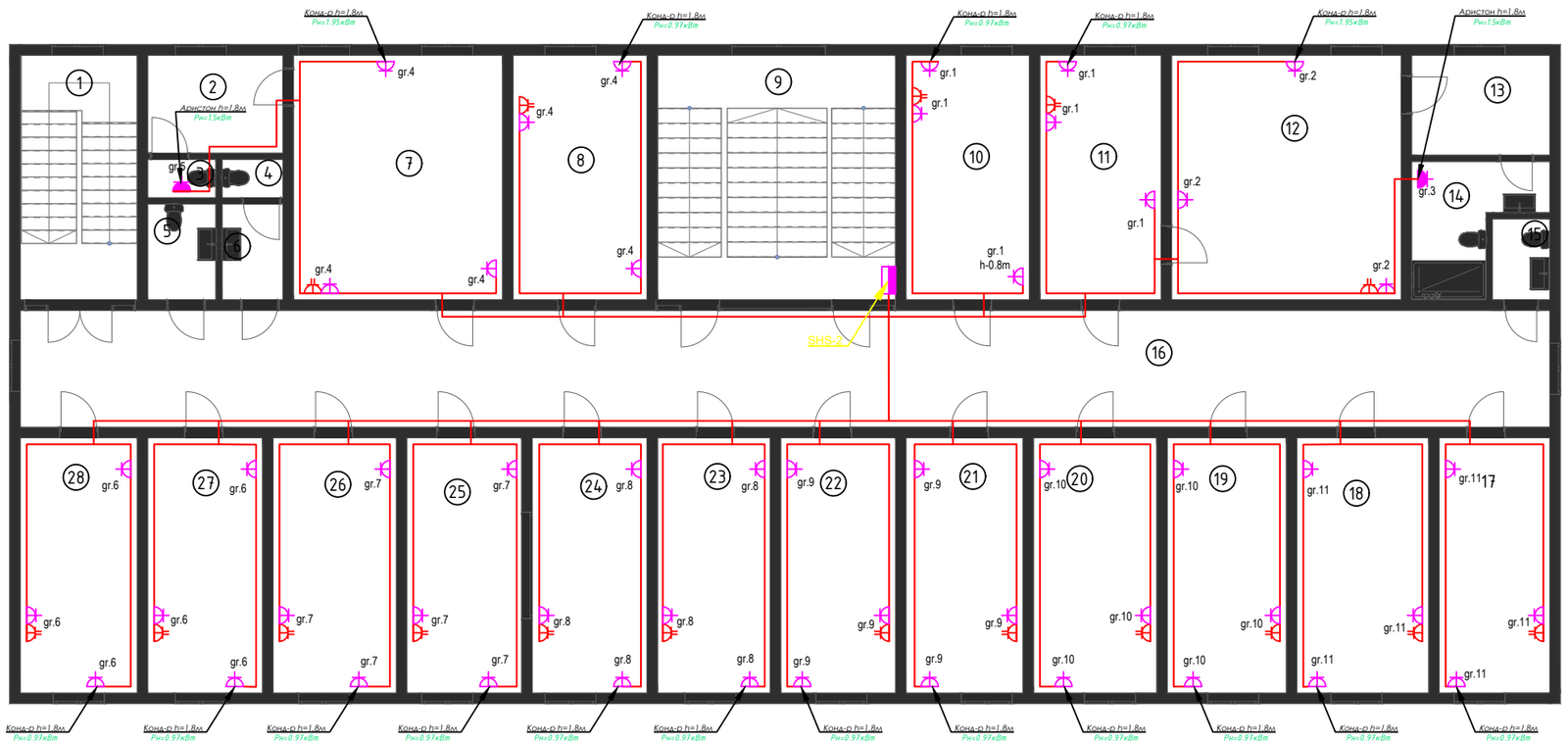

Xonalar qaydnomasi

Tartib raqami	Nomlanishi	Maydoni m^2
1	Zinapoya	16.16
2	Dam olish xonasi	7.31
3	Xojatxona	1.44
4	Ayollar xojatxonasi	1.29
5	Erkaklar xojatxonasi	3.60
6	Tambur	3.22
7	Rahbar o`rinbosari xonasi	28.29
8	Xona	18.11
9	Zinapoya	32.20
10	Xona	16.67
11	Qabulxona	16.39
12	Rahbar xonasi	31.05
13	Dam olish xonasi	7.64
14	Xojatxona va dush	7.49
15	Xojatxona	2.57
16	Yo`lak	99.00
17	Xona	15.60
18	Xona	18.60
19	Xona	16.80
20	Xona	17.40
21	Xona	16.50
22	Xona	16.20
23	Xona	15.90
24	Kuzatuv xonasi	16.20
25	Tekshiruv xonasi	16.20
26	Xona	17.40
27	Xona	16.20
28	Xona	16.50
	Jami:	491.93

ESLATMA

-SHY-1 va SHY-2 yoritish shiti BTSH bosh tarqatish shkafi orqali TPdan keluvchi tarmoqqa ulanadi
-Kalitlar poldan h=0.9m balandlikda o'rnatiladi (jixozlarni o'rnatilishiga ko'ra ulanish uchun qulay balandlikka o'rnatiladi)
-Yoritgichlar VVGng-2x1.5/3x1.5 mm² o'tkazgich orqali tarmoqqa ulanadi

Shartli belgilar

- Ichki yerlashtirilgan bittali rozetka
- Ichki yerlashtirilgan ikkitali rozetka
- Ichki yerlashtirilgan germetik rozetka

				-EY			2026
Lavozim	Familiya	Imzo	Sana	Paxtaobod tumani Yuqori MFY hududida Paxtaobod tuman prokuratura bino-inshootlarini rekonstruksiya qilish			
LBMu	Qasimov.A			36x15m o'lchamli Ma`muriy binosi.	Bosqich	List	Listlar
LBA					RP	8	10
Bajardi	Yuldashev S.			Elektr jixozlar tarmoqlari bilan 2-qavat rejasi	Jakhon Architects		

Loyihaviy 2-Qavat devor rejasi M(1:100)

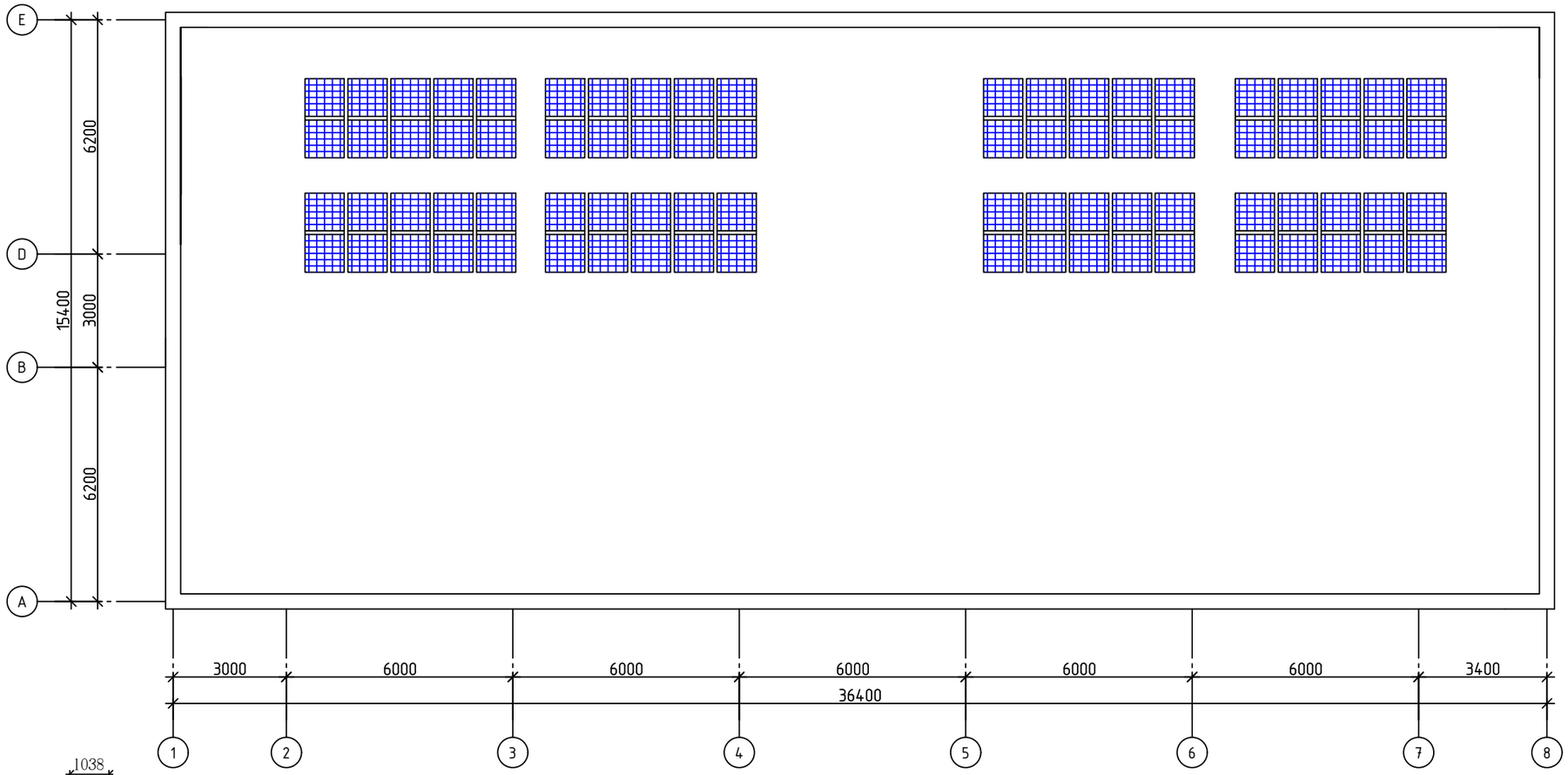

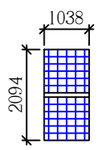

- Quyosh panel 535w

Eslatma:
Tom qavatiga qo'yiladigan quyosh panellarining joylashuv o'rni quyosh nurining panelga nisbatan maksimal tik tushish joyiga qarab o'rnatiladi.

Солнечные панели
545W x 40шт=20kW

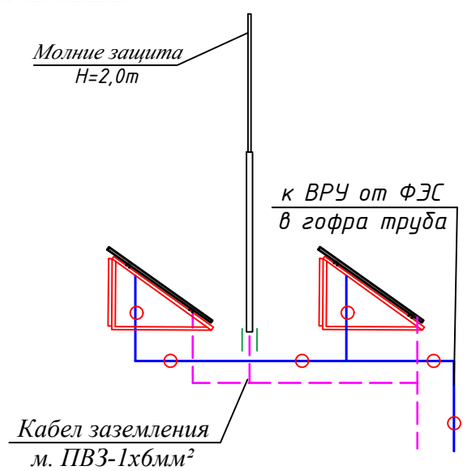

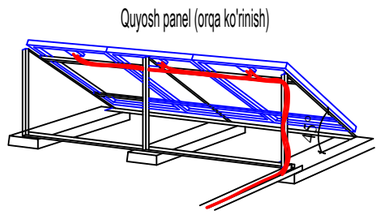

Схема подключения ФЭС
(on grid)

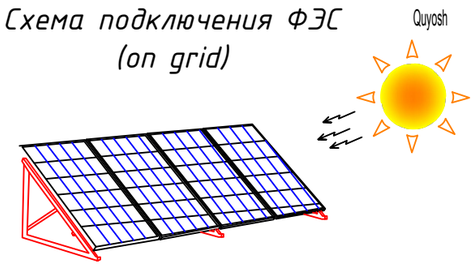

				-EY		2026
Lavozim	Familiya	Imzo	Sana	Paxtaobod tumani Yuqori MFY hududida Paxtaobod tuman prokuratura bino-inshootlarini rekonstruksiya qilish		
LBMu	Qasimov.A			36x15m o'lchamli Ma`muriy binosi.	Bosqich: RP	List: 10 / Listlar: 10
LBA						
Bajardi	Yuldashev S.			Quyosh panel o'rnatish sxemasi	Jakhon Architects	

Raqami	Nomi va texnik xususiyatlar uskunalar va materiallar	Uskunaning turi va markasi Hujjatlarni belgilash va Anketa raqami	Nomi	Kod	Ishlab chiqaruvchi zavod kodi	Uskunalar materiallari kodi	Kod birliklar ming so'm	Miqdori	Uskunalar og'irligi birlikda kg
		Uskunalar va materiallar							
		Kabellar va simlar							
1	Sim kesimi 2x1.5 mm²	VVGng	m	006				950	
2	Sim kesimi 3x1.5 mm²	VVGng	m	006				40	
3	Kabel kesimlari 3x2.5 mm²	VVGng	m	006				1280	
4	Kabel kesimlari 5x6.0 mm²	VVGng-1kv	m	006				15	
5	Kabel kesimlari 5x16.0 mm²	VVGng-1kv	m	006				20	
		Yoritgichlar							
1	LED yoritgichi (yumaloq)	AKRIL LED PANEL-18W	dona	796				13	
2	LED yoritgichi (kvadrat)	AKRIL LED PANEL-36W	dona	796				79	
3	LED yoritgichi sensor	AK-SLP-R-12w	dona	796				6	
4	LED yoritgichi sensor	AK-SLP-R-24w	dona	796				20	
5	Yorug'lik ko'rsatkichi	"CHIQISH"- 3w	dona	796				2	
		Qurilma mahsulotlari							
1	Avtomat uzgich: Iн= 10 A , (1P)	BA 47-63	dona	796				6	
2	Avtomat uzgich: Iн= 25 A , (1P)	BA 47-63	dona	796				23	
3	Avtomat uzgich: Iн= 16 A , (3P)	BA 47-63	dona	796				2	
4	Avtomat uzgich: Iн= 63 A , (3P)	BA 47-63	dona	796				2	
5									
6									
7									

Взам.инв.№

Подпись и дата

Инв.№подл

L B M	Qasimov.A		
LBA			
Bajardi	Yuldashev S.		

Shifr EYO

Paxtaobod tumani Yuqori MFY hududida Paxtaobod tuman prokuratura bino-inshootlarini rekonstruksiya qilish

36x15m o'lchamli Ma`muriy binosi.

Bosqich	Varoq	Varoqlar
IL	EYO-1	EYO-2

Uskunalar spetsifikatsiyasi

Jakhon Architects

Raqami	Nomi va texnik xususiyatlar uskunalar va materiallar	Uskunaning turi va markasi Hujjatlarni belgilash va Anketa raqami	O'lchov birligi		Ishlab chiqaruvchi zavod kodi	Uskunalar materiallari kodi	Kod birliklar ming so'm	Miqdori	Uskunalar og'irligi birlikda kg
			Nomi	Kod					
	Uskunalar va materiallar								
8	Bittali kalit (выключатель)		dona	796				31	
9	Ikkitali kalit (выключатель)		dona	796				14	
10	Germetikli bittali kalit (выключатель)		dona	796				5	
11	Ichki o'rnatiluvchi bittali rozetka yerlashtirilgan kontakti bilan.		dona	796				88	
12	Ichki o'rnatiluvchi ikkitali rozetka yerlashtirilgan kontakti bilan.		dona	796				43	
13	Germetikli rozetka yerlashtirilgan kontakti bilan.		dona	796				4	
14	Kalit va rozetkalarni o'rnatish uchun quti	КУВ-1МУХЛ3	dona	796				184	
15	Yashirin simlar uchun birlashtirish quti	У-197УХЛ3	dona	796				92	
16	Tarqatuvchi shit	SHRV-9 IP40 PRIME	dona	796				2	
17	Tarqatuvchi shit	SHRV-18 IP40 PRIME	dona	796				2	
18	Favqulotda holatda yoritish shit	SHAO	dona	796				1	
19	Tarqatish shkafi	SHR 11-73701-54 U2	dona	796				1	
20	Gofra quvur, Ø=20 mm		m	006				2270	
21	Vinilplast quvur, Ø=40		m	006				35	
22	Vinilplast quvur, Ø=63		m	006				-	
23	Tasmali po'lat 40x4 mm		m	006				15	
	Dumaloq po'lat Ø=40 mm, L=3		m	006				9	
	Quyosh batareyasi to'plamlari								
	Quyosh elektr stansiyasi quvvati 20 kvt		komp	698				1	
	Avtomatik zahira kiritsh (AVR) shiti	SHAP-23	dona	796				1	
	Kabel kesim yuzasi 4x10 mm²	ВВГнг	m	006				30	

Взам.инв.№ | Подпись и дата | Инв.№подл

L B M	Qasimov.A		
LBA			
Bajardi	Yuldashev S.		

Shifr EYO

Paxtaobod tumani Yuqori MFY hududida Paxtaobod tuman prokuratura bino-inshootlarini rekonstruksiya qilish

36x15m o'lchamli Ma`muriy binosi.

Bosqich	Varoq	Varoqlar
IL	EYO-2	EYO-2

Uskunalar spetsifikatsiyasi

Jakhon Architects

ASOSIY TO'PLAMNING ISHCHI CHIZMALARI RO'YXATI

T / r	NOMI	IZOH
1	Umumiy ma'lumotlar	
2	SHY-1 elektr shitlarini hisoblash sxemasi	
3	Elektr yoritish va jixozlar tarmoqlari rejasi	

MA'LUMOTNOMA VA BIRIKTIRILGAN HUJJATLAR RO'YHATI

BELGILANISH	NOMI	IZOH
	1. Malumotnoma hujjatlari.	
PUE-2007РУз	Elektr o'rnatish qoidalari	
SHNQ 2.04.17-2019	Turar joy va jamoat binolarinig	
	elektr jihozlari	
SHNQ 2.01.05-2019	Tabiiy va sun'iy yoritish	
	2. Qo'shilgan hujjatlar.	
GOST 21.110-82	Uskunalar spetsifikatsiyasi	

Bu loyiha amaldagi O'zbekiston Respublikasi normalari va qoidalari, yo'riqnomalari va davlat standartlari asosida amalga oshirildi

Loyihaning bosh muhandisi: Qasimov.A

UMUMIY KO'RSATMALAR

Ushbu loyiha elektr jihozlari va elektr yoritilishini ta'minlaydi.

Dizayn uchun dastlabki ma'lumotlar loyihaning Arxitektura, Qurilish, Texnologik va Santexnika qismlari edi.

Loyihada umumiy ishchi, avariya va ta'mirlash yoritgichlari ko'zda tutilgan.

Umumiy ishchi yoritish LED yoritgichli yoritgichlar bilan ta'minlanadi. Yoritgichlar turini tanlash xonaning maqsadi va atrof -muhit xususiyatlariga muvofiq amalga oshiriladi. Xonaning yoritilishi "ShNQ 2.04.17-2019" va "ShNQ 2.01 05-2019" qurilish me'yorlari va qoidalariga muvofiq qabul qilingan.

Favqulodda yorug'lik yoritgichlari umumiy yoritish yoritgichlaridan alohida ajratiladi va favqulodda yoritish shitidan quvvatlanadi.

Binoning umumiy elektr yoritgichlari alohida elektr yoritish shitidan taminlanadi.

Guruh tarqatish tarmog'i mis VVGng (ВВГ) simi bilan amalga oshiriladi va devorning suvoq qatlami ostida berkitilgan

Binoning elektr elektr qabul qiluvchilari texnologik va sanitariya-tesisat uskunalari hisoblanadi. Uskunalar tarmoqqa yerlashtirilgan kontaktli rozetkalar orqali ulanadi.Quvvat taqsimlash tarmoqlari gips ostidagi devor bo'ylab VVGng sim bilan va VVGng(ВВГ)-1kV orqali amalga oshiriladi. Kabellarni quvur liniyasi polga beton quyishdan oldin yotqiziladi.

Tarqatish shitlari sifatida SHRV (ЩРВ) markali shitlar qabul qilindi.

Eslatma:

Odatda o'tkazuvchan bo'lmagan barcha metall qismlar neytrallashtirilishi kerak, buning uchun 380/220 V tarmoqli nol o'tkazgich ishlatiladi.

BTSH shkaf uchun

Umumiy o'rnatilgan quvvat - Pu=19.4 кVt

Umumiy xisoblangan quvvat - Ph=15.52 кVt

Umumiy xisoblangan tok - Ih=25.86 A

				Shifr			EYO
				Paxtaobod tumani Yuqori MFY hududida Paxtaobod tuman prokuratura bino-inshootlarini rekonstruksiya qilish			
L B M	Qasimov.A			9,4x21m o'lchamli Memonxona binosi.	Bosqich	Varoq	Varoqlar
Bajardi	Yuldashev S.				IL	EYO-1	EYO-3
				Umumiy ma'lumotlar	Jakhon Architects		

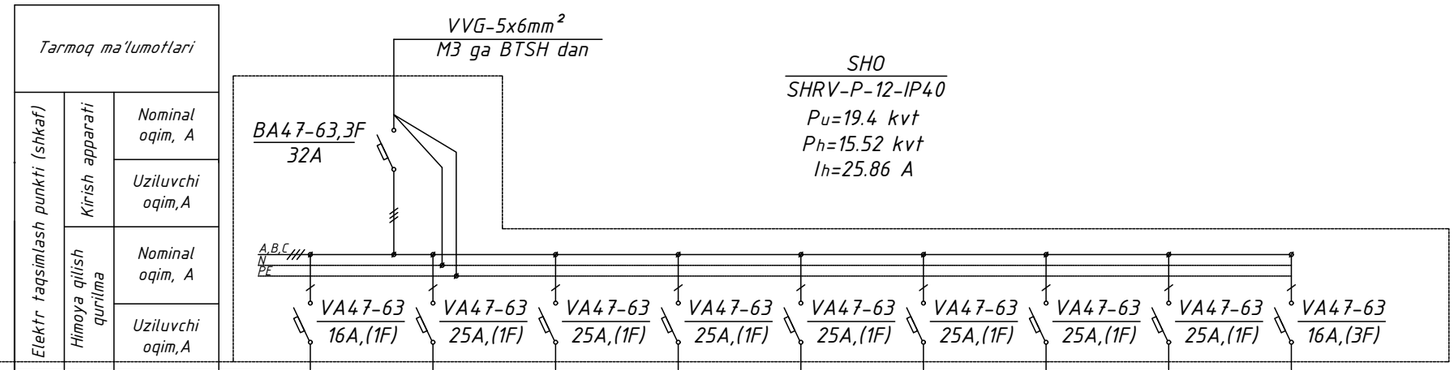

Tarmoq ma'lumotlari										
Elektr taqsimlash punkti (shkaf)	Kirish apparati	Nominal oqim, A								
		Uziluvchi oqim,A								
	Himoya qilish qurilma	Nominal oqim, A								
		Uziluvchi oqim,A								
Guruh raqamlari			Gr1(SH-1)	Gr2(SH-1)	Gr3(SH-1)	Gr4(SH-1)	Gr5(SH-1)	Gr6(SH-1)	Gr7(SH-1)	Gr7(SH-1)	Gr7(SH-1)
O'tkazuvchilar markasi va kesimi (mm) O'rnatish usuli			VVGng-3x2.5mm², φ20	VVGng-3x2.5mm², φ20	VVGng-3x2.5mm², φ20	VVGng-3x2.5mm², φ20	VVGng-3x2.5mm², φ20	VVGng-3x2.5mm², φ20	VVGng-3x2.5mm², φ20	VVGng-3x2.5mm², φ20	VVGng-5x2.5mm², φ20
Tarmoq qismi uzunligi, m											
Elektr qabul qilgichlar	Elektr qabul qiluvchilarning belgilari										
	Rejadagi raqam		Gr1	Gr2	Gr3	Gr4	Gr5	Gr6	Gr7	Gr8	Gr9
	Tip										
	Nominal quvvat, kVt		0.52	3.74	3.74	1.2	1.5	3.0	1.5	1.5	2.7
	Oqim , A		2,36	17.0	17.0	5.45	6.81	19.09	6.81	6.81	4.5
Texnologik rejaga muvofiq elektr iste'molchilarining nomi			Elektr jixoz va rozetkalar	Elektr jixoz va rozetkalar	Elektr jixoz va rozetkalar	Elektr jixoz va rozetkalar	Elektr jixoz va rozetkalar	Elektr jixoz va rozetkalar	Elektr jixoz va rozetkalar	Elektr jixoz va rozetkalar	Elektr jixoz va rozetkalar
O'rnatilgan joyi			Bojxona nazorat binosi								

				Shifr		EYO
				Paxtaobod tumani Yuqori MFY hududida Paxtaobod tuman prokuratura bino-inshootlarini rekonstruksiya qilish		
L B M	Qasimov.A			9,4x21m o'lchamli Memonxona binosi.	Bosqich	Varoq	Varoqlar
LBA					IL	EYO-2	EYO-3
Bajardi	Yuldashev S			Elektr yoritish tarmoqlari rejasi	Jakhon Architects		

MEHMONXONA

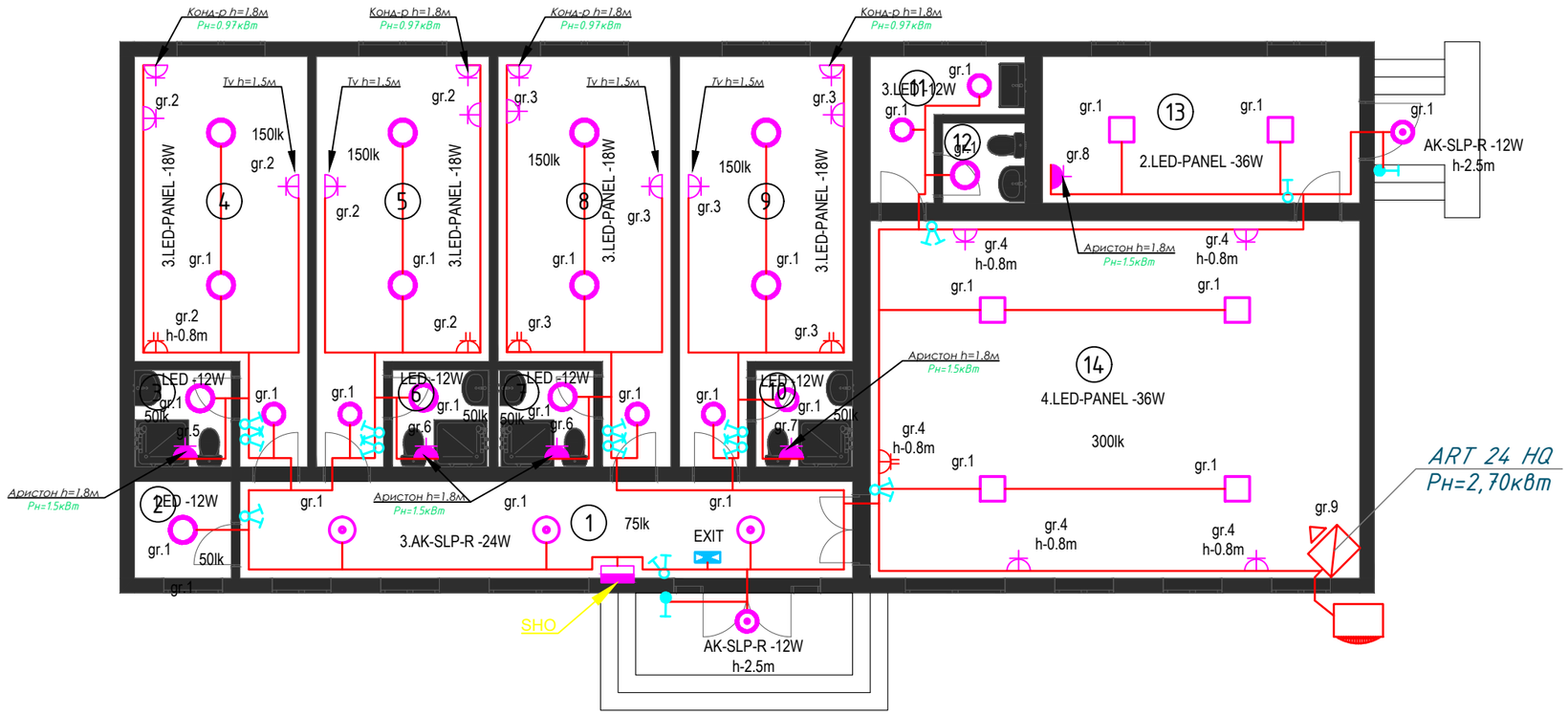

Xonalar qaydnomasi

Tartib raqami	Nomlanishi	Maydoni m^2
1	Yo`lak	17.24
2	Texnik xona	2.72
3	Xojatxona va dush	2,72
4	Dam olish xonasi	17,41
5	Dam olish xonasi	17,41
6	Xojatxona va dush	2,72
7	Xojatxona va dush	2,72
8	Dam olish xonasi	17,41
9	Dam olish xonasi	17,41
10	Xojatxona va dush	2,72
11	Xona	4.26
12	Xojatxona	1.90
13	Oshxona	13.53
14	Ovqatlanish zali	50.89
	Jami:	80.35

ESLATMA

-SHY-1 va SHY-2 yoritish shiti BTSH bosh tarqatish shkafi orqali TPdan keluvchi tarmoqqa ulanadi
-Kalitlar poldan h=0.9m balandlikda o'rnatiladi (jixozlarni o'rnatilishiga ko'ra ulanish uchun qulay balandlikka o'rnatiladi)
-Yoritgichlar VVGng-2x1.5/3x1.5 mm^2 o'tkazgich orqali tarmoqqa ulanadi

SHARTLI BELGILAR

- Yumaloqli LED yoritgichi "Akril led panel-18w"
- Kvadratli LED yoritgichi "Akril led panel-24w/36w"
- LED yoritgichi "AK-LNS-30w"
- Ko'rsatuvchi yoritgichi "chiqish"
- Yashirin o'rnatiluvchi bittali kalit (выключатель)
- Yashirin o'rnatiluvchi ikkitali kalit (выключатель)

				Shifr		EYO
				Paxtaobod tumani Yuqori MFY hududida Paxtaobod tuman prokuratura bino-inshootlarini rekonstruksiya qilish		
L B M	Qasimov.A			9,4x21m o'lchamli Memonxona binosi.	Bosqich	Varoq	Varoqlar
LBA					IL	EYO-3	EYO-3
Bajardi	Yuldashev S			Elektr yoritish tarmoqlari rejasi	Jakhon Architects		

Raqami	Nomi va texnik xususiyatlar uskunalar va materiallar	Uskunaning turi va markasi Hujjatlarni belgilash va Anketa raqami	Nomi	Kod	Ishlab chiqaruvchi zavod kodi	Uskunalar materiallari kodi	Kod birliklar ming so'm	Miqdori	Uskunalar og'irligi birlikda kg
		Uskunalar va materiallar							
		Kabellar va simlar							
1	Sim kesimi 2x1.5 mm²	VVGng	m	006				290	
2	Sim kesimi 3x1.5 mm²	VVGng	m	006				55	
3	Kabel kesimlari 3x2.5 mm²	VVGng	m	006				180	
4	Kabel kesimlari 5x6.0 mm²	VVGng-1kv	m	006				20	
5	Kabel kesimlari 5x2.5 mm²	VVGng-1kv	m	006				15	
6	Kabel kesimlari 5x16.0 mm²	VVGng-1kv	m	006					
		Yoritgichlar							
1	LED yoritgichi (yumaloq)	AKRIL LED PANEL-12W	dona	796				8	
2	LED yoritgichi (yumaloq)	AKRIL LED PANEL-18W	dona	796				12	
3	LED yoritgichi (kvadrat)	AKRIL LED PANEL-36W	dona	796				6	
4	LED yoritgichi sensor	AK-SLP-R-12w	dona	796				2	
5	LED yoritgichi sensor	AK-SLP-R-24w	dona	796				1	
		Qurilma mahsulotlari							
1	Avtomat uzgich: $I_н$= 16 A , (1P)	BA 47-63	dona	796				1	
2	Avtomat uzgich: $I_н$= 25 A , (1P)	BA 47-63	dona	796				8	
3	Avtomat uzgich: $I_н$= 16 A , (3P)	BA 47-63	dona	796				1	
4	Avtomat uzgich: $I_н$= 32 A , (3P)	BA 47-63	dona	796				1	
5									
6									
7									

Взам.инв.№

Подпись и дата

Инв.№подл

L B M	Qasimov.A		
LBA			
Bajardi	Yuldashev S.		

Shifr EYO

Paxtaobod tumani Yuqori MFY hududida Paxtaobod tuman prokuratura bino-inshootlarini rekonstruksiya qilish

9,4x21m o'lchamli Memonxona binosi.

Bosqich	Varoq	Varoqlar
IL	EYO-1	EYO-2

Uskunalar spetsifikatsiyasi

Jakhon Architects

Raqami	Nomi va texnik xususiyatlar uskunalar va materiallar	Uskunaning turi va markasi Hujjatlarni belgilash va Anketa raqami	O'lchov birligi		Ishlab chiqaruvchi zavod kodi	Uskunalar materiallari kodi	Kod birliklar ming so'm	Miqdori	Uskunalar og'irligi birlikda kg
			Nomi	Kod					
	Uskunalar va materiallar								
8	Bittali kalit (выключатель)		dona	796				1	
9	Ikkitali kalit (выключатель)		dona	796				12	
10	Germetikli bittali kalit (выключатель)		dona	796				2	
11	Ichki o'rnatiluvchi bittali rozetka yerlashtirilgan kontakti bilan.		dona	796				16	
12	Ichki o'rnatiluvchi ikkitali rozetka yerlashtirilgan kontakti bilan.		dona	796				4	
13	Germetikli rozetka yerlashtirilgan kontakti bilan.		dona	796				5	
14	Kalit va rozetkalarni o'rnatish uchun quti	КУВ-1МУХЛ3	dona	796				40	
15	Yashirin simlar uchun birlashtirish quti	У-197УХЛ3	dona	796				20	
16	Tarqatuvchi shit	SHRV-12 IP40 PRIME	dona	796				1	
17	Gofra quvur, Ø=20 mm		m	006				525	
18	Vinilplast quvur, Ø=40		m	006				35	
19	Vinilplast quvur, Ø=63		m	006				-	
20	Tasmali po'lat 40x4 mm		m	006				-	
21	Dumaloq po'lat Ø=40 mm, L=3		m	006				-	
22									
23									

Взам.инв.№

Подпись и дата

Инв.№подл

Shifr			EYO
Paxtaobod tumani Yuqori MFY hududida Paxtaobod tuman prokuratura bino-inshootlarini rekonstruksiya qilish			
L B M	Qasimov.A	9,4x21m o'lchamli Memonxona binosi.	Bosqich: IL; Varoq: EYO-2; Varoqlar: EYO-2
LBA			
Bajardi	Yuldashev S.	Uskunalar spetsifikatsiyasi	Jakhon Architects

ASOSIY TO'PLAMNING ISHCHI CHIZMALARI RO'YXATI

T / r	NOMI	IZOH
1	Umumiy ma'lumotlar	
2	SHY-1 elektr shitlarini hisoblash sxemasi	
3	Elektr yoritish va jixozlar tarmoqlari rejasi	

MA'LUMOTNOMA VA BIRIKTIRILGAN HUJJATLAR RO'YHATI

BELGILANISH	NOMI	IZOH
	1. Malumotnoma hujjatlari.	
PUE-2007РУз	Elektr o'rnatish qoidalari	
SHNQ 2.04.17-2019	Turar joy va jamoat binolarinig	
	elektr jihozlari	
SHNQ 2.01.05-2019	Tabiiy va sun'iy yoritish	
	2. Qo'shilgan hujjatlar.	
GOST 21.110-82	Uskunalar spetsifikatsiyasi	

Bu loyiha amaldagi O'zbekiston Respublikasi normalari va qoidalari, yo'riqnomalari va davlat standartlari asosida amalga oshirildi

Loyihaning bosh muhandisi: Qasimov.A

UMUMIY KO'RSATMALAR

Ushbu loyiha elektr jihozlari va elektr yoritilishini ta'minlaydi.

Dizayn uchun dastlabki ma'lumotlar loyihaning Arxitektura, Qurilish, Texnologik va Santexnika qismlari edi.

Loyihada umumiy ishchi, avariya va ta'mirlash yoritgichlari ko'zda tutilgan.

Umumiy ishchi yoritish LED yoritgichli yoritgichlar bilan ta'minlanadi. Yoritgichlar turini tanlash xonaning maqsadi va atrof -muhit xususiyatlariga muvofiq amalga oshiriladi. Xonaning yoritilishi "ShNQ 2.04.17-2019" va "ShNQ 2.01 05-2019" qurilish me'yorlari va qoidalariga muvofiq qabul qilingan.

Favqulodda yorug'lik yoritgichlari umumiy yoritish yoritgichlaridan alohida ajratiladi va favqulodda yoritish shitidan quvvatlanadi.

Binoning umumiy elektr yoritgichlari alohida elektr yoritish shitidan taminlanadi.

Guruh tarqatish tarmog'i mis VVGng (ВВГ) simi bilan amalga oshiriladi va devorning suvoq qatlami ostida berkitilgan

Binoning elektr elektr qabul qiluvchilari texnologik va sanitariya-tesisat uskunalari hisoblanadi. Uskunalar tarmoqqa yerlashtirilgan kontaktli rozetkalar orqali ulanadi.Quvvat taqsimlash tarmoqlari gips ostidagi devor bo'ylab VVGng sim bilan va VVGng(ВВГ)-1kV orqali amalga oshiriladi. Kabellarni quvur liniyasi polga beton quyishdan oldin yotqiziladi.

Tarqatish shitlari sifatida SHRV (ЩРВ) markali shitlar qabul qilindi.

Eslatma:

Odatda o'tkazuvchan bo'lmagan barcha metall qismlar neytrallashtirilishi kerak, buning uchun 380/220 V tarmoqli nol o'tkazgich ishlatiladi.

BTSH shkaf uchun

Umumiy o'rnatilgan quvvat - Pu=6.78 кVt

Umumiy xisoblangan quvvat - Ph=5.76 кVt

Umumiy xisoblangan tok - Ih=9.06 A

				Shifr		EYO
				Paxtaobod tumani Yuqori MFY hududida Paxtaobod tuman prokuratura bino-inshootlarini rekonstruksiya qilish		
L B M	Qasimov.A			9,4x21m o'lchamli Memonxona binosi.	Bosqich	Varoq	Varoqlar
LBA					IL	EYO-1	EYO-3
Bajardi	Yuldashev S.			Umumiy ma'lumotlar	Jakhon Architects		

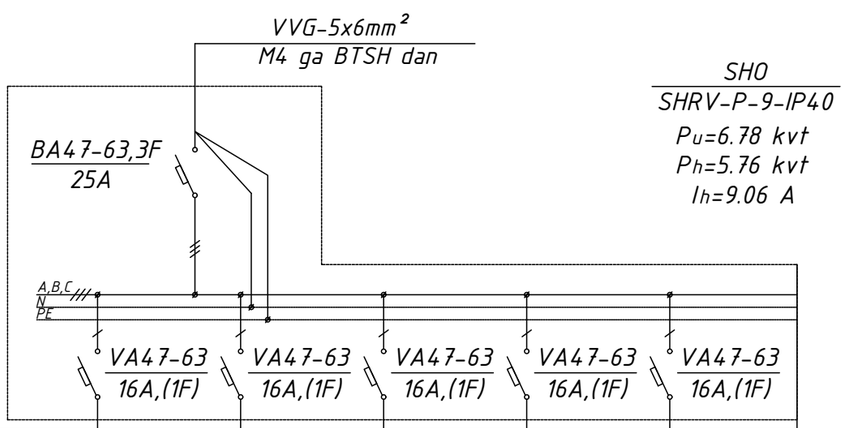

Tarmoq ma'lumotlari							
Elektr taqsimlash punkti (shkaf)	Kirish apparati	Nominal oqim, A					
		Uziluvchi oqim,A					
	Himoya qilish qurilma	Nominal oqim, A					
		Uziluvchi oqim,A					
Guruh raqamlari			Gr1(SHY-2)	Gr2(SHY-2)	Gr3(SHY-2)	Gr3(SHY-2)	Gr3(SHY-2)
O'tkazuvchilar markasi va kesimi (mm) O'rnatish usuli			VVG-2x1.5mm², ϕ20	VVG-3x2.5mm², ϕ20	VVG-3x2.5mm², ϕ20	VVG-3x2.5mm², ϕ20	VVG-3x2.5mm², ϕ20
Tarmoq qismi uzunligi, m							
Elektr qabul qilgichlar	Elektr qabul qiluvchilarning belgilari						
	Rejadagi raqam		Gr1	Gr2	Gr3	Gr4	Gr5
	Tip						
	Nominal quvvat, kVt		0.16	1.87	1.87	1.5	1.38
	Oqim , A		0.71	8.18	8.18	6,81	6.27
Texnologik rejaga muvofiq elektr iste'molchilarining nomi			Elektr yoritgichlar	Elektr Jixozlar	konditsioner	Ariston	konditsioner
O'rnatilgan joyi							

				Shifr		EYO
				Paxtaobod tumani Yuqori MFY hududida Paxtaobod tuman prokuratura bino-inshootlarini rekonstruksiya qilish		
L B M	Qasimov.A			9,4x21m o'lchamli Memonxona binosi.	Bosqich	Varoq	Varoqlar
LBA					IL	EYO-2	EYO-3
Bajardi	Yuldashev S.			Elektr yoritish tarmoqlari rejasi	Jakhon Architects		

KPP PROKRATURA

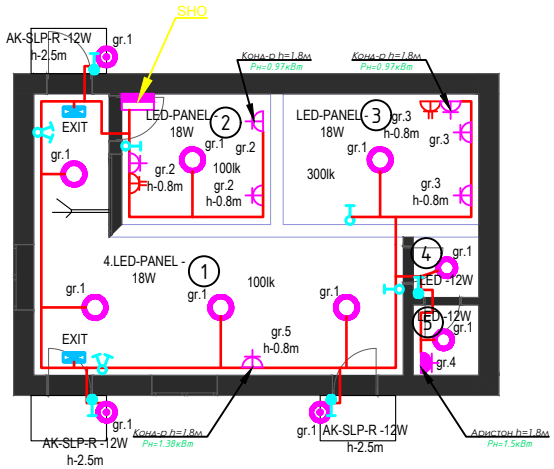

Xonalar qaydnomasi

Tartib raqami	Nomlanishi	Maydoni m^2
1	Kutish zali	24.21
2	Qorovul xonasi	7.70
3	Fuqorolarni qabyl qilish xonasi	9,98
4	Tambur	1,56
5	Sanuzel	1,82
	Jami:	45.27

ESLATMA

-SHY-1 va SHY-2 yoritish shiti BTSH bosh tarqatish shkafi orqali TPdan keluvchi tarmoqqa ulanadi
-Kalitlar poldan h=0.9m balandlikda o'rnatiladi (jixozlarni o'rnatilishiga ko'ra ulanish uchun qulay balandlikka o'rnatiladi)
-Yoritgichlar VVGng-2x1.5/3x1.5 mm^2 o'tkazgich orqali tarmoqqa ulanadi

SHARTLI BELGILAR

- Yumaloqli LED yoritgichi "Akril led panel-18w"
- Kvadratli LED yoritgichi "Akril led panel-24w/36w"
- LED yoritgichi "AK-LNS-30w"
- Ko'rsatuvchi yoritgichi "chiqish"
- Yashirin o'rnatiluvchi bittali kalit (выключатель)
- Yashirin o'rnatiluvchi ikkitali kalit (выключатель)

				Shifr		*EYO*
				Paxtaobod tumani Yuqori MFY hududida Paxtaobod tuman prokuratura bino-inshootlarini rekonstruksiya qilish		
L B M	Qasimov.A			9,4x21m o'lchamli Memonxona binosi.	*Bosqich*	*Varoq*	*Varoqlar*
LBA					*IL*	*EYO-3*	*EYO-3*
Bajardi	Yuldashev S			*Elektr yoritish va tarqatish tarmoqlari rejasi*	Jakhon Architects	

Raqami	Nomi va texnik xususiyatlar uskunalar va materiallar	Uskunaning turi va markasi Hujjatlarni belgilash va Anketa raqami	Nomi	Kod	Ishlab chiqaruvchi zavod kodi	Uskunalar materiallari kodi	Kod birliklar ming so'm	Miqdori	Uskunalar og'irligi birlikda kg
	Uskunalar va materiallar								
	Kabellar va simlar								
1	Sim kesimi 2x1.5 mm²	VVGng	m	006				120	
2	Sim kesimi 3x1.5 mm²	VVGng	m	006				10	
3	Kabel kesimlari 3x2.5 mm²	VVGng	m	006				40	
4	Kabel kesimlari 5x6.0 mm²	VVGng-1kv	m	006				20	
5	Kabel kesimlari 5x10.0 mm²	VVGng-1kv	m	006				-	
6	Kabel kesimlari 5x16.0 mm²	VVGng-1kv	m	006					
		Yoritgichlar							
1	LED yoritgichi (yumaloq)	AKRIL LED PANEL-12W	dona	796				2	
2	LED yoritgichi (kvadrat)	AKRIL LED PANEL-18W	dona	796				6	
3	LED yoritgichi sensor	AK-SLP-R-12w	dona	796				3	
4	LED yoritgichi sensor	AK-SLP-R-18w	dona	796				2	
5	Yorug'lik ko'rsatkichi	"CHIQISH"- 3w	dona	796				2	
		Qurilma mahsulotlari							
1	Avtomat uzgich: $I_н$= 16 A , (1P)	BA 47-63	dona	796				5	
2	Avtomat uzgich: $I_н$= 25 A , (1P)	BA 47-63	dona	796				-	
3	Avtomat uzgich: $I_н$= 16 A , (3P)	BA 47-63	dona	796				-	
4	Avtomat uzgich: $I_н$= 25 A , (3P)	BA 47-63	dona	796				1	
5									
6									
7									

Взам.инв.№

Подпись и дата

Инв.№подл

L B M	Qasimov.A		
LBA			
Bajardi	Yuldashev S		

Shifr EYO

Paxtaobod tumani Yuqori MFY hududida Paxtaobod tuman prokuratura bino-inshootlarini rekonstruksiya qilish

9,4x21m o'lchamli Memonxona binosi.

Bosqich	Varoq	Varoqlar
IL	EYO-1	EYO-2

Uskunalar spetsifikatsiyasi

Jakhon Architects

Raqami	Nomi va texnik xususiyatlar uskunalar va materiallar	Uskunaning turi va markasi Hujjatlarni belgilash va Anketa raqami	O'lchov birligi		Ishlab chiqaruvchi zavod kodi	Uskunalar materiallari kodi	Kod birliklar ming so'm	Miqdori	Uskunalar og'irligi birlikda kg
			Nomi	Kod					
	Uskunalar va materiallar								
8	Bittali kalit (выключатель)		dona	796				3	
9	Ikkitali kalit (выключатель)		dona	796				2	
10	Germetikli bittali kalit (выключатель)		dona	796				4	
11	Ichki o'rnatiluvchi bittali rozetka yerlashtirilgan kontakti bilan.		dona	796				7	
12	Ichki o'rnatiluvchi ikkitali rozetka yerlashtirilgan kontakti bilan.		dona	796				2	
13	Germetikli rozetka yerlashtirilgan kontakti bilan.		dona	796				1	
14	Kalit va rozetkalarni o'rnatish uchun quti	КУВ-1МУХЛ3	dona	796				19	
15	Yashirin simlar uchun birlashtirish quti	У-197УХЛ3	dona	796				10	
16	Tarqatuvchi shit	SHRV-9 IP40 PRIME	dona	796				1	
17	Gofra quvur, Ø=20 mm		m	006				170	
18	Vinilplast quvur, Ø=40		m	006				20	
19	Vinilplast quvur, Ø=63		m	006				-	
20	Tasmali po'lat 40x4 mm		m	006				-	
21	Dumaloq po'lat Ø=40 mm, L=3		m	006				-	
22									
23									

Взам.инв.№

Подпись и дата

Инв.№подл

Shifr			EYO
Paxtaobod tumani Yuqori MFY hududida Paxtaobod tuman prokuratura bino-inshootlarini rekonstruksiya qilish			
L B M	Qasimov.A	9,4x21m o'lchamli Memonxona binosi.	Bosqich: IL; Varoq: EYO-2; Varoqlar: EYO-2
LBA			
Bajardi	Yuldashev S.	Uskunalar spetsifikatsiyasi	Jakhon Architects

ASOSIY TO'PLAMNING ISHCHI CHIZMALARI RO'YXATI

T / r	NOMI	IZOH
1	Umumiy ma'lumotlar	
2	SHY-1 elektr shitlarini hisoblash sxemasi	
3	Elektr yoritish va jixozlar tarmoqlari bilan yerto'la qavat rejasi	

MA'LUMOTNOMA VA BIRIKTIRILGAN HUJJATLAR RO'YHATI

BELGILANISH	NOMI	IZOH
	1. Malumotnoma hujjatlari.	
PUE-2007РУз	Elektr o'rnatish qoidalari	
SHNQ 2.04.17-2019	Turar joy va jamoat binolarinig	
	elektr jihozlari	
SHNQ 2.01.05-2019	Tabiiy va sun'iy yoritish	
	2. Qo'shilgan hujjatlar.	
GOST 21.110-82	Uskunalar spetsifikatsiyasi	

Bu loyiha amaldagi O'zbekiston Respublikasi normalari va qoidalari, yo'riqnomalari va davlat standartlari asosida amalga oshirildi

Loyihaning bosh muhandisi: Qasimov.A

UMUMIY KO'RSATMALAR

Ushbu loyiha elektr jihozlari va elektr yoritilishini ta'minlaydi.

Dizayn uchun dastlabki ma'lumotlar loyihaning Arxitektura, Qurilish, Texnologik va Santexnika qismlari edi.

Loyihada umumiy ishchi, avariya va ta'mirlash yoritgichlari ko'zda tutilgan.

Umumiy ishchi yoritish LED yoritgichli yoritgichlar bilan ta'minlanadi. Yoritgichlar turini tanlash xonaning maqsadi va atrof -muhit xususiyatlariga muvofiq amalga oshiriladi. Xonaning yoritilishi "ShNQ 2.04.17-2019" va "ShNQ 2.01 05-2019" qurilish me'yorlari va qoidalariga muvofiq qabul qilingan.

Favqulodda yorug'lik yoritgichlari umumiy yoritish yoritgichlaridan alohida ajratiladi va favqulodda yoritish shitidan quvvatlanadi.

Binoning umumiy elektr yoritgichlari alohida elektr yoritish shitidan taminlanadi.

Guruh tarqatish tarmog'i mis VVGng (ВВГ) simi bilan amalga oshiriladi va devorning suvoq qatlami ostida berkitilgan

Binoning elektr elektr qabul qiluvchilari texnologik va sanitariya-tesisat uskunalari hisoblanadi. Uskunalar tarmoqqa yerlashtirilgan kontaktli rozetkalar orqali ulanadi.Quvvat taqsimlash tarmoqlari gips ostidagi devor bo'ylab VVGng sim bilan va VVGng(ВВГ)-1kV orqali amalga oshiriladi. Kabellarni quvur liniyasi polga beton quyishdan oldin yotqiziladi.

Tarqatish shitlari sifatida SHRV (ЩРВ) markali shitlar qabul qilindi.

Eslatma:

Odatda o'tkazuvchan bo'lmagan barcha metall qismlar neytrallashtirilishi kerak, buning uchun 380/220 V tarmoqli nol o'tkazgich ishlatiladi.

BTSH shkaf uchun

Umumiy o'rnatilgan quvvat - Pu=9.64 кVt

Umumiy xisoblangan quvvat - Ph=7.71 кVt

Umumiy xisoblangan tok - Ih=12.85 A

			Shifr			EYO
			Paxtaobod tumani Yuqori MFY hududida Paxtaobod tuman prokuratura bino-inshootlarini rekonstruksiya qilish			
L B M	Qasimov.A		16x4,6m o'lchamli Qorovulxona binosi.	Bosqich	Varoq	Varoqlar
LBA				IL	EYO-1	EYO-4
Bajardi	Yuldashev S.		Umumiy ma'lumotlar	Jakhon Architects		

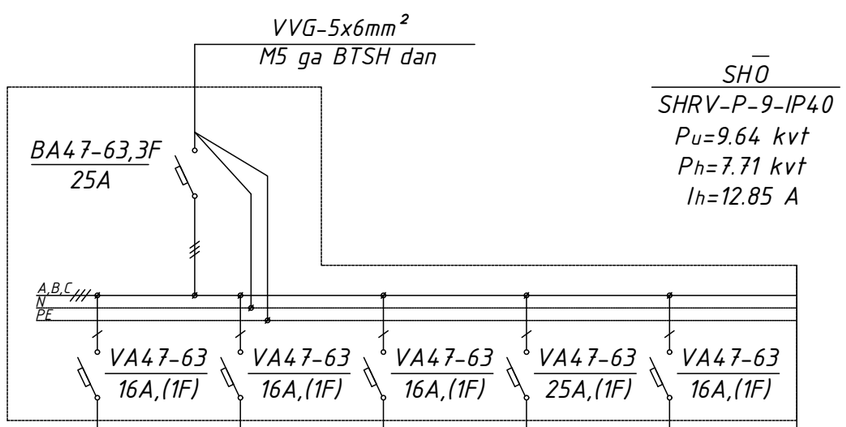

Tarmoq ma'lumotlari						
Elektr taqsimlash punkti (shkaf)	Kirish apparati	Nominal oqim, A				
		Uziluvchi oqim,A				
	Himoya qilish qurilma	Nominal oqim, A				
		Uziluvchi oqim,A				
Guruh raqamlari			Gr1(SHY-2)	Gr2(SHY-2)	Gr3(SHY-2)	Gr3(SHY-2)	Gr3(SHY-2)
O'tkazuvchilar markasi va kesimi (mm) O'rnatish usuli			VVG-2x1.5mm², ϕ20	VVG-3x2.5mm², ϕ20	VVG-3x2.5mm², ϕ20	VVG-3x2.5mm², ϕ20	VVG-3x2.5mm², ϕ20
Tarmoq qismi uzunligi, m							
Elektr qabul qilgichlar	Elektr qabul qiluvchilarning belgilari						
	Rejadagi raqam		Gr1	Gr2	Gr3	Gr4	Gr5
	Tip						
	Nominal quvvat, kVt		0.16	1.5	1.87	4.1	2.02
	Oqim , A		0.71	6,81	8.18	18.63	9.18
Texnologik rejaga muvofiq elektr iste'molchilarining nomi			Elektr yoritgichlar	Ariston	Elektr Jixozlar	Elektr Jixozlar	Elektr Jixozlar
O'rnatilgan joyi							

				Shifr		EYO
				Paxtaobod tumani Yuqori MFY hududida Paxtaobod tuman prokuratura bino-inshootlarini rekonstruksiya qilish		
L B M	Qasimov.A			16x4,6m o'lchamli Qorovulxona binosi.	Bosqich	Varoq	Varoqlar
					IL	EYO-2	EYO-3
LBA							
Bajardi	Yuldashev S			Elektr yoritish tarmoqlari rejasi	Jakhon Architects		

KPP MIB

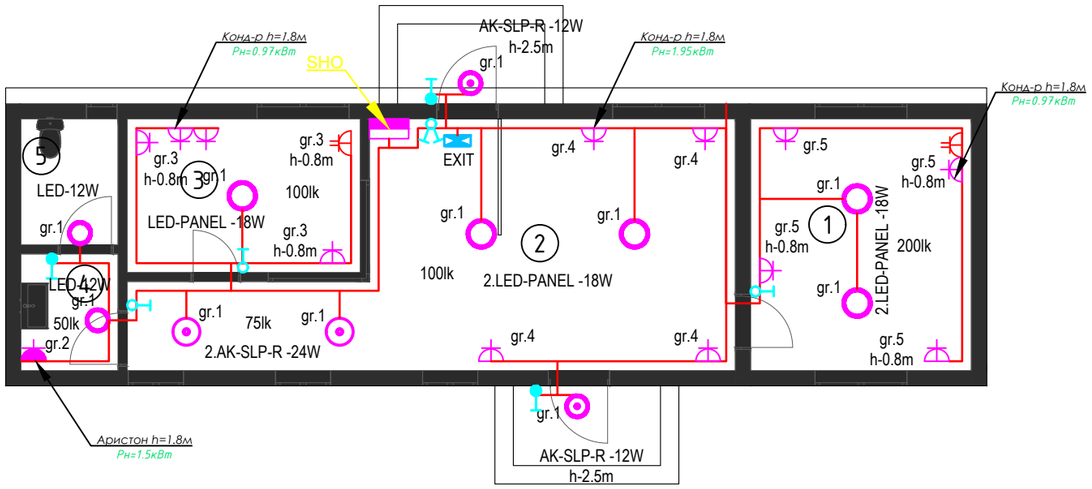

Xonalar qaydnomasi

Tartib raqami	Nomlanishi	Maydoni m^2
1	Fuqorolarni qabyl qilish xonasi	13.15
2	Kutish zali	31.26
3	Qorovul xonasi	9,50
4	Tambur	3,04
5	Xojatxona	3,33
	Jami:	60.28

ESLATMA

-SHY-1 va SHY-2 yoritish shiti BTSH bosh tarqatish shkafi orqali TPdan keluvchi tarmoqqa ulanadi
-Kalitlar poldan h=0.9m balandlikda o'rnatiladi (jixozlarni o'rnatilishiga ko'ra ulanish uchun qulay balandlikka o'rnatiladi)
-Yoritgichlar VVGng-2x1.5/3x1.5 mm^2 o'tkazgich orqali tarmoqqa ulanadi

SHARTLI BELGILAR

- Yumaloqli LED yoritgichi "Akril led panel-18w"
- Kvadratli LED yoritgichi "Akril led panel-24w/36w"
- LED yoritgichi "AK-LNS-30w"
- Ko'rsatuvchi yoritgichi "chiqish"
- Yashirin o'rnatiluvchi bittali kalit (выключатель)
- Yashirin o'rnatiluvchi ikkitali kalit (выключатель)

				Shifr		EYO
				Paxtaobod tumani Yuqori MFY hududida Paxtaobod tuman prokuratura bino-inshootlarini rekonstruksiya qilish		
L B M	Qasimov.A			16x4,6m o'lchamli Qorovulxona binosi.	Bosqich	Varoq	Varoqlar
LBA					IL	EYO-2	EYO-4
Bajardi	Yuldashev S.			Elektr yoritish va tarqatish tarmoqlari rejasi	Jakhon Architects		

Raqami	Nomi va texnik xususiyatlar uskunalar va materiallar	Uskunaning turi va markasi Hujjatlarni belgilash va Anketa raqami	Nomi	Kod	Ishlab chiqaruvchi zavod kodi	Uskunalar materiallari kodi	Kod birliklar ming so'm	Miqdori	Uskunalar og'irligi birlikda kg
		Uskunalar va materiallar							
		Kabellar va simlar							
1	Sim kesimi 2x1.5 mm²	VVGng	m	006				90	
2	Sim kesimi 3x1.5 mm²	VVGng	m	006				5	
3	Kabel kesimlari 3x2.5 mm²	VVGng	m	006				75	
4	Kabel kesimlari 5x6.0 mm²	VVGng-1kv	m	006				15	
5	Kabel kesimlari 5x10.0 mm²	VVGng-1kv	m	006				-	
6	Kabel kesimlari 5x16.0 mm²	VVGng-1kv	m	006					
		Yoritgichlar							
1	LED yoritgichi (yumaloq)	AKRIL LED PANEL-12W	dona	796				2	
2	LED yoritgichi (kvadrat)	AKRIL LED PANEL-18W	dona	796				5	
3	LED yoritgichi sensor	AK-SLP-R-12w	dona	796				2	
4	LED yoritgichi sensor	AK-SLP-R-24w	dona	796				2	
5	Yorug'lik ko'rsatkichi	"CHIQISH"- 3w	dona	796				2	
		Qurilma mahsulotlari							
1	Avtomat uzgich: Iн= 16 A , (1P)	BA 47-63	dona	796				4	
2	Avtomat uzgich: Iн= 25 A , (1P)	BA 47-63	dona	796				1	
3	Avtomat uzgich: Iн= 16 A , (3P)	BA 47-63	dona	796				-	
4	Avtomat uzgich: Iн= 25 A , (3P)	BA 47-63	dona	796				1	
5									
6									
7									

Взам.инв.№

Подпись и дата

Инв.№подл

L B M	Qasimov.A		
LBA			
Bajardi	Yuldashev S.		

Shifr EYO

Paxtaobod tumani Yuqori MFY hududida Paxtaobod tuman prokuratura bino-inshootlarini rekonstruksiya qilish

16x4,6m o'lchamli Qorovulxona binosi.

Bosqich	Varoq	Varoqlar
IL	EYO-1	EYO-2

Uskunalar spetsifikatsiyasi

Jakhon Architects

Raqami	Nomi va texnik xususiyatlar uskunalar va materiallar	Uskunaning turi va markasi Hujjatlarni belgilash va Anketa raqami	O'lchov birligi		Ishlab chiqaruvchi zavod kodi	Uskunalar materiallari kodi	Kod birliklar ming so'm	Miqdori	Uskunalar og'irligi birlikda kg
			Nomi	Kod					
	Uskunalar va materiallar								
8	Bittali kalit (выключатель)		dona	796				3	
9	Ikkitali kalit (выключатель)		dona	796				1	
10	Germetikli bittali kalit (выключатель)		dona	796				3	
11	Ichki o'rnatiluvchi bittali rozetka yerlashtirilgan kontakti bilan.		dona	796				12	
12	Ichki o'rnatiluvchi ikkitali rozetka yerlashtirilgan kontakti bilan.		dona	796				2	
13	Germetikli rozetka yerlashtirilgan kontakti bilan.		dona	796				1	
14	Kalit va rozetkalarni o'rnatish uchun quti	КУВ-1МУХЛ3	dona	796				22	
15	Yashirin simlar uchun birlashtirish quti	У-197УХЛ3	dona	796				11	
16	Tarqatuvchi shit	SHRV-9 IP40 PRIME	dona	796				1	
17	Gofra quvur, Ø=20 mm		m	006				170	
18	Vinilplast quvur, Ø=40		m	006				15	
19	Vinilplast quvur, Ø=63		m	006				-	
20	Tasmali po'lat 40x4 mm		m	006				-	
21	Dumaloq po'lat Ø=40 mm, L=3		m	006				-	
22									
23									

Взам.инв.№

Подпись и дата

Инв.№подл

Shifr			EYO
Paxtaobod tumani Yuqori MFY hududida Paxtaobod tuman prokuratura bino-inshootlarini rekonstruksiya qilish			
L B M	Qasimov.A	16x4,6m o'lchamli Qorovulxona binosi.	Bosqich: IL; Varoq: EYO-2; Varoqlar: EYO-2
LBA			
Bajardi	Yuldashev S.	Uskunalar spetsifikatsiyasi	Jakhon Architects

Tashqi hojatxona

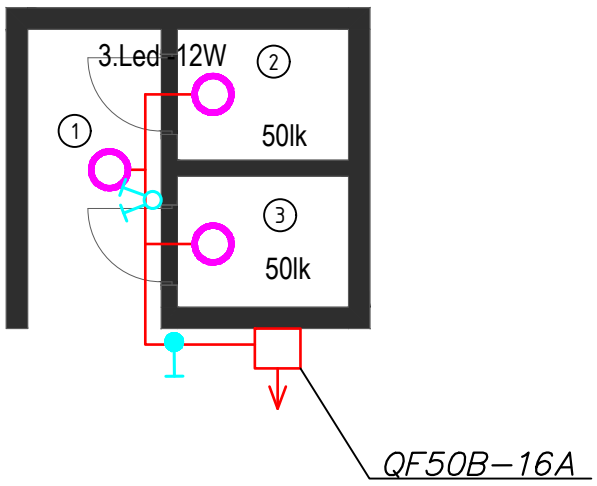

Xonalar qaydnomasi

Tartib raqami	Nomlanishi	Maydoni m^2
1	Tambur	3.50
2	Xojatxona	1.96
3	Xojatxona	1,96
	Jami:	7.42

N	Uskunalar ro'yhati	Soni
1	Sim kesimi 2x1.5 mm² VVGng	10m
2	Led -lampa 12W	3
3	Germetikli bittali kalit (выключатель)	1
4	Ikkitali kalit (выключатель)	1
5	Avtomat uzgich: Iн= 16 A , (1P)	1

Eslatmalar

1. Ob'ektning elektr yoritilishi energiya tejovchi lampalar bilan t.LED PANEL 12w lampalar bilan ta'minlanadi.
2. Yoritish tarmog'i m.VVGng-3x1,5 mm2/ kabel yuqori qavslar bilan mahkamlash amalga oshiriladi.
3. Kirishdan himoya qiluvchi qurilma sifatida t.Va 47-63 o'chirgichdan foydalaning.

Umumiy xisoblangan quvvati - Pp=0.05 кВт
Umumiy xisoblangan tok - Ip=0.22 A

				Shifr		EYO
				Paxtaobod tumani Yuqori MFY hududida Paxtaobod tuman prokuratura bino-inshootlarini rekonstruksiya qilish		
L B M	Qasimov.A			Tashqi hojatxona	Bosqich	Varoq	Varoqlar
LBA					IL	EYO-1	EYO-1
Bajardi	Yuldashev S.			Elektr yoritish tarmoqlari rejasi	Jakhon Architects		